ПРОМЫШЛЕННЫЕ НАСОСЫ

Wester. Быть с лидером – лучший выбор

Насосы многоступенчатые вертикальные Wester серии CDL

Применение:

- Централизованные системы водоснабжения
- Централизованные системы тепло и холодоснабжения
- Системы повышения давления в технологии
- Системы орошения
- Системы пожаротушения

Насосы циркуляционные Wester «In-Line» серии GTD

Применение:

- Централизованные системы тепло и холодоснабжения
- Системы повышения давления в технологии
- Системы орошения
- Системы пожаротушения

Wester

ЦЕНТРОБЕЖНЫЕ НАСОСЫ

Насосы GTD – это одноступенчатые центробежные насосы с патрубками в линию "ИН-ЛАЙН", которые в основном используются в системах централизованного тепло и холодоснабжения.

GTD "ИН-ЛАЙН" ЦЕНТРОБЕЖНЫЕ НАСОСЫ

"ИН-ЛАЙН" ЦЕНТРОБЕЖНЫЕ НАСОСЫ

КАТАЛОГ ПРОДУКЦИИ

БЫТОВЫЕ СИСТЕМЫ ТЕПЛОСНАБЖЕНИЯ

ПРОМЫШЛЕННЫЕ СИСТЕМЫ ТЕПЛОСНАБЖЕНИЯ

ПРОМЫШЛЕННЫЕ СИСТЕМЫ ХОЛОДОСНАБЖЕНИЯ

ДИАГРАММЫ ХАРАКТЕРИСТИК

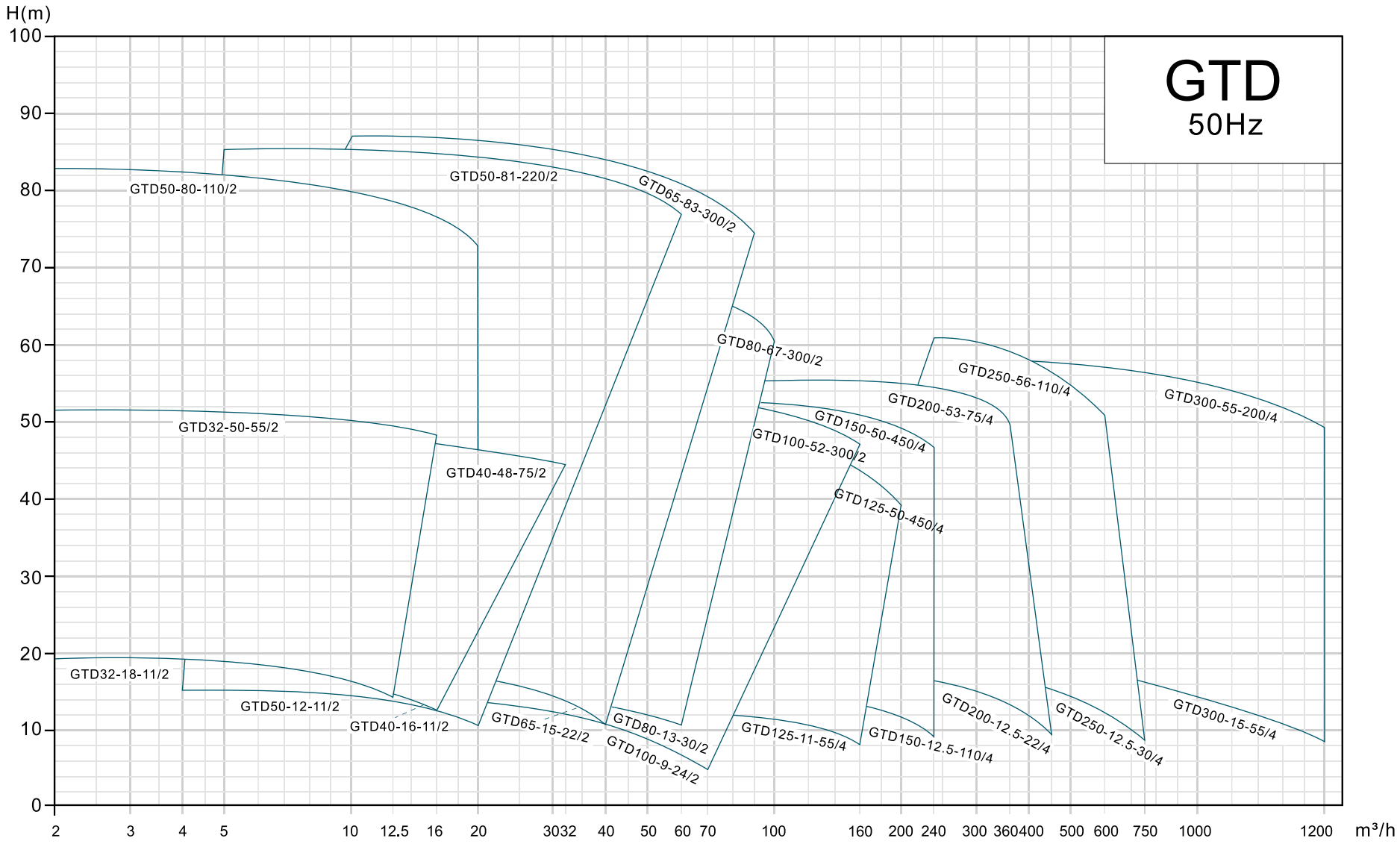

"ИН-ЛАЙН" ЦЕНТРОБЕЖНЫЕ НАСОСЫ

Насосы серии GTD – это одноступенчатые центробежные насосы с патрубками в линию, оснащенные стандартным двигателем и механическим торцевым уплотнением. Насосы сконструированы таким образом, что при разборке его можно снимать сверху. Его можно отремонтировать, не затрагивая трубопроводы. В основном используется в системах централизованного тепло и холодоснабжения.

ОБОЗНАЧЕНИЕ МОДЕЛИ

GTD 32 - 18 - 11 / 2

- 2 — 2-х полюсный
- 11 — Мощность электрическая х 10кВт
- 18 — Номинальный напор, м
- 32 — Присоединение: DN32
- GTD — Модель

КОНФИГУРАЦИЯ НАСОСА

- Корпус насоса: **чугун**
- Рабочее колесо: **чугун**
- Вал двигателя: **нержавеющая сталь**
- Механическое уплотнение: **керамика-графит**

ХАРАКТЕРИСТИКИ НАСОСА

- Конструкция соединительной муфты облегчает демонтаж двигателя.
- Защита от перегрузки
- Работа с низким уровнем шума

ПРЕДЕЛЫ ПРИМЕНЕНИЯ

- Подходит для использования с чистыми, жидкими, не вызывающая коррозии, негорючими и взрывоопасными жидкостями, не содержащими твердых частиц и волокон, которые могут привести к механическому или химическому повреждению насоса.
- Температура жидкости от -15 до 11°C
- Температура окружающей среды до +40°C
- Макс. рабочее давление 16бар/режим работы продолжительный S1

ОПИСАНИЕ

Продукт подходит для использования с чистыми, жидкими, не вызывающими коррозии, негорючими и взрывоопасными жидкостями, которые не содержат твердых частиц или волокон, способных вызвать механическое или химическое повреждение насоса. Конкретные требования и области применения для жидкостей приведены в таблице ниже. Однако при использовании в условиях, когда жидкость является вязкой или плотной, это может привести к снижению характеристик насоса и увеличению энергопотребления.

- Температура жидкости: -15°C -120°C;
- Максимальное рабочее давление: PN16 бар для обычных моделей;
- Специальный тип – PN16 бар.

Перекачивание жидкостей		Максимальная рабочая температура	Характеристика жидкости Требования	Место использования
Вода	Подземные воды	< 90℃	/	Используется для подачи воды для бытовых нужд, промышленной воды, воды для систем тепло и холодоснабжения, а также холодной и горячей воды для систем централизованного теплоснабжения. Может использоваться для: • Основного циркуляционного насоса; • Насосов в контуре смешивания; • Насосов смешанного потока для котлов; • Насосов с частичным фильтрованием; • Насосы для систем поддержания давления; • Циркуляция горячей воды для бытовых нужд
	Питательная вода для котлов	< 120℃	/	
	Централизованное водоснабжение	< 120℃	/	
	Конденсат	< 90℃	/	
	Умягчённая вода	-15℃~120℃	/	
	Щелочная вода	/	Жидкости могут содержать слабую щелочность	
	Охлаждающая жидкость или смазочный материал для механической обработки	/	Жидкость может содержать добавки и небольшое количество примесей, которые могут привести к повреждению уплотнений вала насоса	
Холодо-носитель	Гидрокарбонатный антифриз	/	Жидкость содержит следы кристаллизации, которые могут привести к повреждению уплотнения вала насоса	Используется в химической, фармацевтической, пищевой и других отраслях промышленности. Может использоваться для: • Транспортировки сырья; • Повышения давления в системе; • Циркуляционных насосов с контуром смешивания.
	Спиртовые соединения (жидкие)	<50℃ 50%	/	
	30%-ный физиологический раствор (например, растворы, такие как хлорид натрия)	< 50℃	Жидкость содержит следы кристаллизации, которые могут привести к повреждению уплотнения вала насоса	
Органический растворитель	Изопропанол	≤60℃	Легковоспламеняющиеся жидкости	/
	пропиловый спирт C_3H_7OH	≤60℃		
Окислитель	перекись водорода H_2O_2	≤60℃ 20%	/	

ПАРАМЕТРЫ ПРОДУКТА

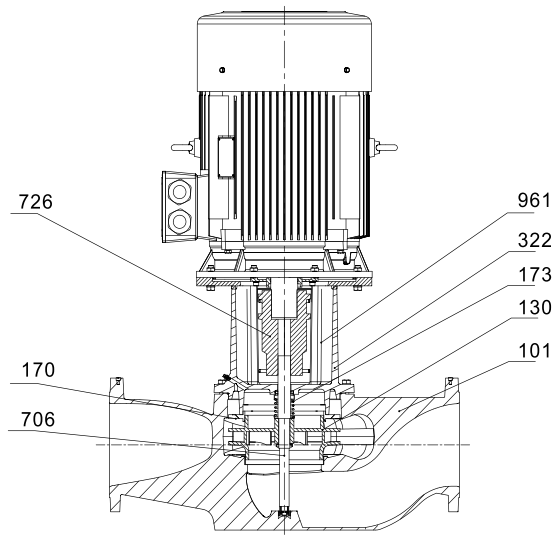

ПОЗ.	НАИМЕНОВАНИЕ	МАТЕРИАЛ И КОНСТРУКЦИЯ
101	КОРПУС	Чугун
130	РАБОЧЕЕ КОЛЕСО	Чугун
170	УПЛОТНИТЕЛЬНАЯ КРЫШКА	Рабочее колесо насоса размещено в герметичной камере
173	ТОРЦЕВОЕ УПЛОТНЕНИЕ	Керамика-графит
322	СОЕДИНИТЕЛЬНЫЙ ФЛАНЕЦ	Соединитель корпуса и электродвигателя
706	ВАЛ	Нержавеющая сталь
726	МУФТА	Соединитель приводного и трансмиссионного валов Подсоедините вал двигателя и вал насоса.
961	ЗАЩИТНЫЙ КОЖУХ	Защитный кожух – защита личной безопасности

GTD32

2P ЭЛЕКТРОДВИГАТЕЛЬ

ДИАГРАММЫ ХАРАКТЕРИСТИК

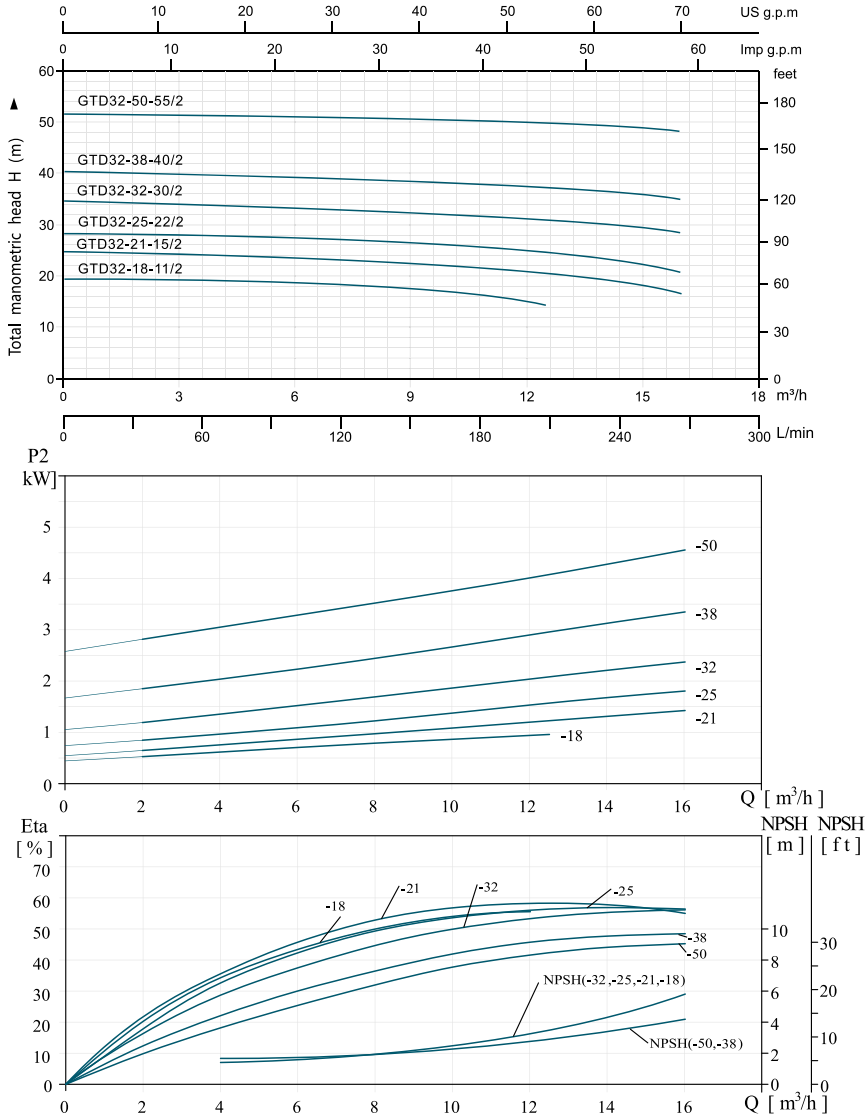

Технические характеристики

Модель	Мощность	Обороты	Вес	Q (m³/h)	2	4	6	8	10	12.5	14	16
	кВт	об/м	kg	Q (L/min)	33.3	66.7	100	133.3	166.7	208.3	233.3	266.7
GTD32-18-11/2	1.1	2900	50	H(m)	19.4	19.1	18.7	18	16.7	14.3		
GTD32-21-15/2	1.5	2900	56		24.4	24.1	23.8	23.4	22.6	21	19.4	16.6
GTD32-25-22/2	2.2	2900	59		28.3	28.2	27.9	27.5	26.7	25	23.4	20.9
GTD32-32-30/2	3	2900	68		34.2	34	33.8	33.6	33	32	30.6	28.3
GTD32-38-40/2	4	2900	79		39.9	39.8	39.6	39.3	38.8	38	36.8	35.2
GTD32-50-55/2	5.5	2900	104		51.7	51.5	51.3	51	50.6	50	49.2	48.1

Размеры изделия

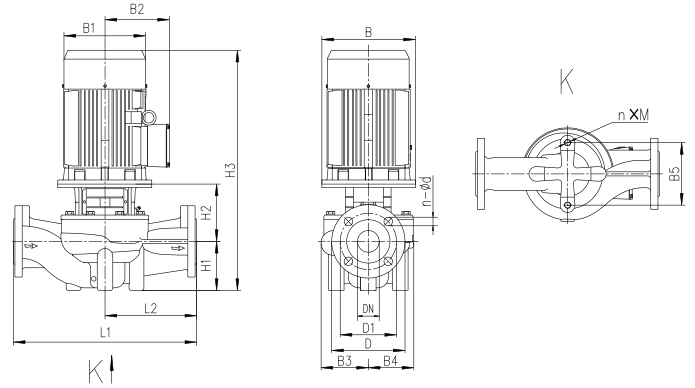

Модель	Размеры, мм															
	B	B1	B2	B3	B4	B5	D	D1	DN	n-Φd	n*m	H1	H2	H3	L1	L2
GTD32-18-11/2	120	151	125	101	101	144	140	100	32	4-φ18	2×M16	90	135	469	320	160
GTD32-21-15/2	140	171	137	101	101	144	140	100	32	4-φ18	2×M16	90	137	514	320	160
GTD32-25-22/2	140	171	137	101	101	144	140	100	32	4-φ18	2×M16	90	137	514	320	160
GTD32-32-30/2	160	196	150	109	109	144	140	100	32	4-φ18	2×M16	90	145	572	340	170
GTD32-38-40/2	160	214	169	128	128	144	140	100	32	4-φ18	2×M16	100	151	593	360	180
GTD32-50-55/2	220	257	190	128	128	144	140	100	32	4-φ18	2×M16	100	173	656	360	180

GTD40

2P ЭЛЕКТРОДВИГАТЕЛЬ

ДИАГРАММЫ ХАРАКТЕРИСТИК

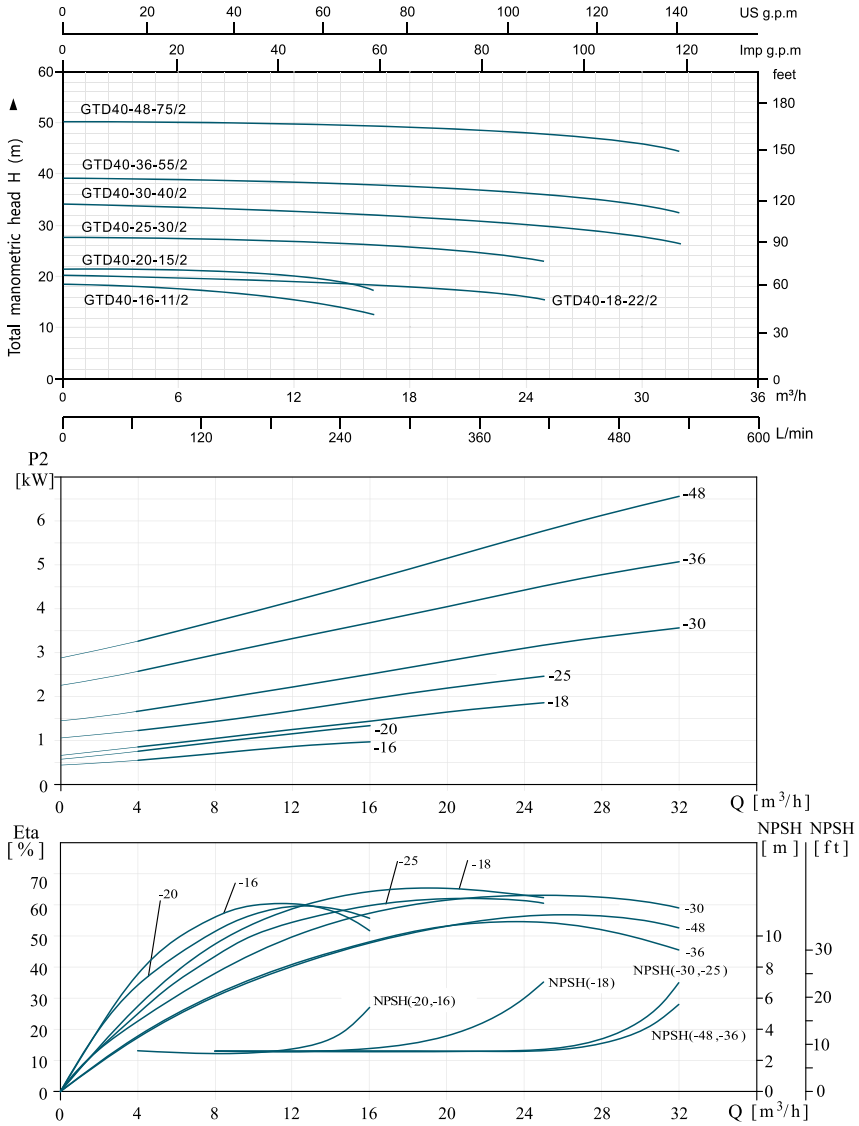

Технические характеристики

Модель	Мощность	Обороты	Вес	Q (m³/h)	4	8	12.5	16	20	25	28	32
	кВт	об/м	kg	Q (L/min)	66.7	133.3	208.3	266.7	333.3	416.7	466.7	533.3
GTD40-16-11/2	1.1	2900	40	H(m)	18	17.5	16	12.8				
GTD40-20-15/2	1.5	2900	46		21.5	21.2	20	17.5				
GTD40-18-22/2	2.2	2900	53		19.9	19.8	19.5	19	18	15.8		
GTD40-25-30/2	3	2900	70		27.8	27.5	27	26.3	25.1	23		
GTD40-30-40/2	4	2900	77		33.8	33.6	33.2	32.6	31.7	30	28.6	26.2
GTD40-36-55/2	5.5	2900	106		39	38.8	38.5	38.2	37.5	36	35	32.6
GTD40-48-75/2	7.5	2900	110		49.7	49.6	49.6	49.5	49.1	48	46.7	44.4

Размеры изделия

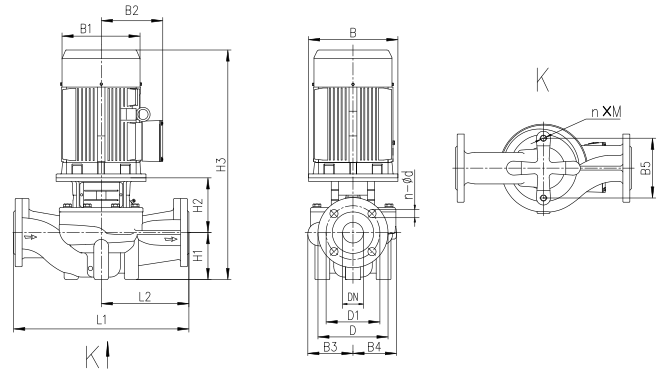

Модель	Размеры, мм															
	B	B1	B2	B3	B4	B5	D	D1	DN	n-Φd	n*m	H1	H2	H3	L1	L2
GTD40-16-11/2	122	151	125	98	95	120	150	110	40	4-φ18	2×M16	68	139	510	320	160
GTD40-20-15/2	140	171	137	98	95	120	150	110	40	4-φ18	2×M16	68	149	504	320	160
GTD40-18-22/2	140	171	137	105	95	144	150	110	40	4-φ18	2×M16	85	144	516	320	160
GTD40-25-30/2	160	196	150	116	109	144	150	110	40	4-φ18	2×M16	85	156	578	340	170
GTD40-30-40/2	160	214	169	116	109	144	150	110	40	4-φ18	2×M16	85	158	583	340	170
GTD40-36-55/2	200	257	190	133	128	144	150	110	40	4-φ18	2×M16	90	181	654	380	190
GTD40-48-75/2	200	257	190	133	18	144	150	110	40	4-φ18	2×M16	90	181	654	380	190

GTD50

2P ЭЛЕКТРОДВИГАТЕЛЬ

ДИАГРАММЫ ХАРАКТЕРИСТИК

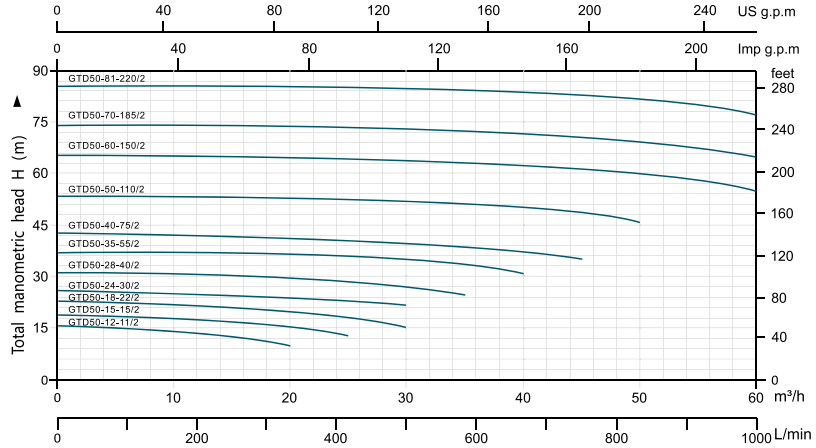

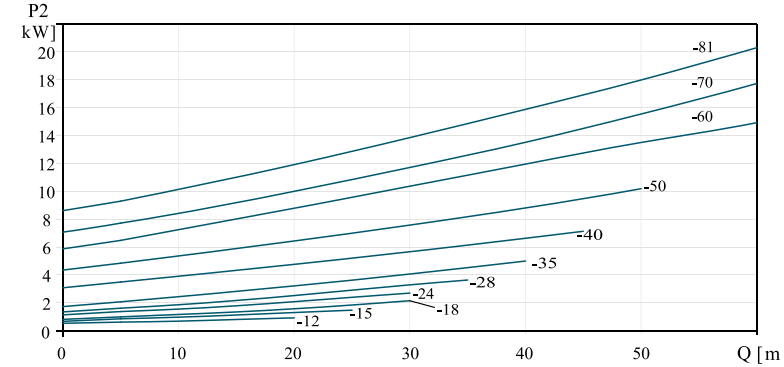

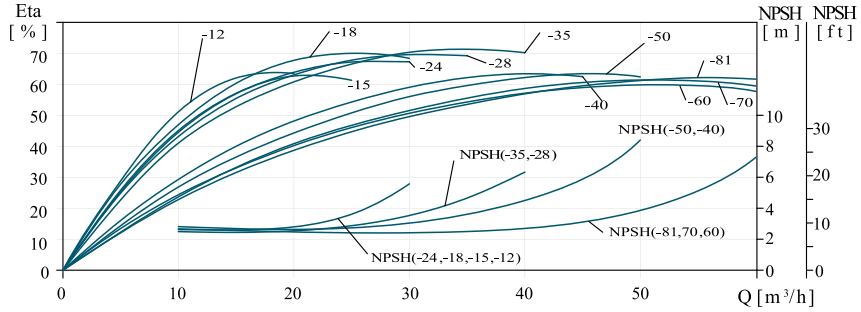

Технические характеристики

Модель	Мощность	Обороты	Вес	Q (m³/h)	5	10	16	20	25	30	35	40	45	50	60
	кВт	об/м	kg	Q (L/min)	83	167	267	333	417	500	583	667	750	833	1000
GTD50-12-11/2	1.1	2900	56	H (m)	15.3	14.2	12.3	10.8							
GTD50-15-15/2	1.5	2900	62		18.7	18	16.5	15	12.6						
GTD50-18-22/2	2.2	2900	55		22.7	22.2	21.1	19.9	17.8	15					
GTD50-24-30/2	3	2900	74		26	25.9	25.5	25	23.9	22.2					
GTD50-28-40/2	4	2900	79		31.5	31.3	31	30.5	29.5	27.9	25.6				
GTD50-35-55/2	5.5	2900	103		36.6	36.5	36.4	36.3	35.8	34.9	33.5	31.4			
GTD50-40-75/2	7.5	2900	118		42.2	42	41.9	41.8	41.5	40.9	39.8	37.9	35.2		
GTD50-50-110/2	11	2900	181		53.4	53.2	53.1	52.9	52.6	52	51.1	49.9	48.2	45.8	
GTD50-60-150/2	15	2900	191		65.7	65.6	65.7	65.5	65.2	64.7	64	62.9	61.6	60	55.2
GTD50-70-185/2	18.5	2900	209		73.6	73.4	73.3	73.2	73.1	73	72.7	72	71.1	69.7	65.4
GTD50-81-220/2	22	2900	245		85.5	85.2	85	84.8	84.5	84.2	83.6	82.9	82	80.7	77.1

Размеры изделия

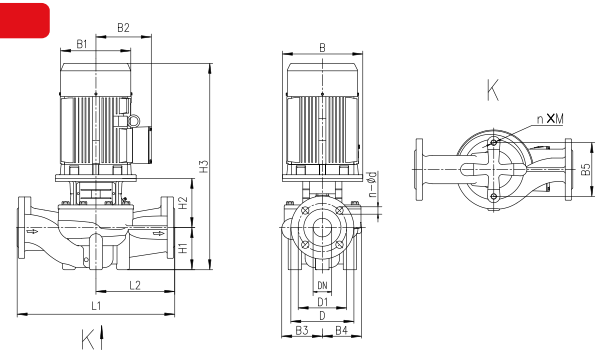

Модель	Размеры, мм															
	B	B1	B2	B3	B4	B5	D	D1	DN	n-Φd	n*m	H1	H2	H3	L1	L2
GTD50-12-11/2	120	151	125	114	101	144	165	125	50	4-φ18	2×M16	105	135	484	340	170
GTD50-15-15/2	140	171	137	114	101	144	165	125	50	4-φ18	2×M16	105	137	529	340	170
GTD50-18-22/2	140	171	137	114	101	144	165	125	50	4-φ18	2×M16	105	137	529	340	170
GTD50-24-30/2	160	196	150	114	101	144	165	125	50	4-φ18	2×M16	105	147	589	340	170
GTD50-28-40/2	160	214	169	118	109	144	165	125	50	4-φ18	2×M16	105	152	599	340	170
GTD50-35-55/2	200	257	190	118	109	144	165	125	50	4-φ18	2×M16	105	176	664	340	170
GTD50-40-75/2	200	257	190	142	138	144	165	125	50	4-φ18	2×M16	105	175	663	400	200
GTD50-50-110/2	350	314	261	142	138	144	165	125	50	4-φ18	2×M16	105	255	830	400	200
GTD50-60-150/2	350	314	261	171	163	144	165	125	50	4-φ18	2×M16	115	225	840	440	220
GTD50-70-185/2	350	314	261	171	163	144	165	125	50	4-φ18	2×M16	115	225	884	440	220
GTD50-81-220/2	350	355	273	171	163	144	165	125	50	4-φ18	2×M16	115	225	917	440	220

GTD50

2P ЭЛЕКТРОДВИГАТЕЛЬ

ДИАГРАММЫ ХАРАКТЕРИСТИК

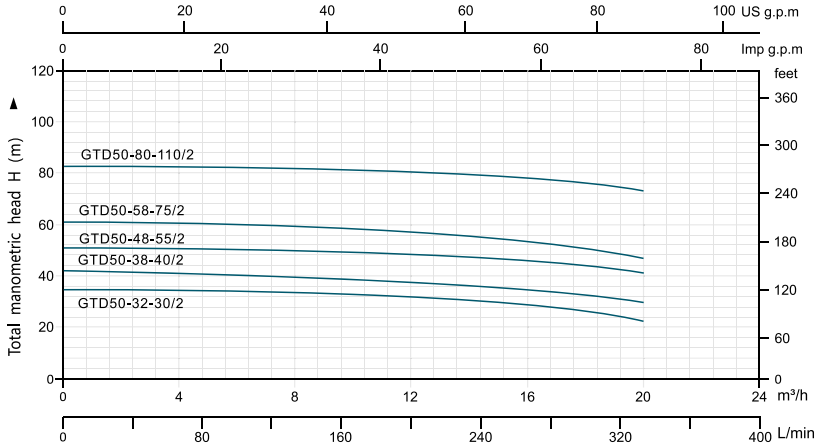

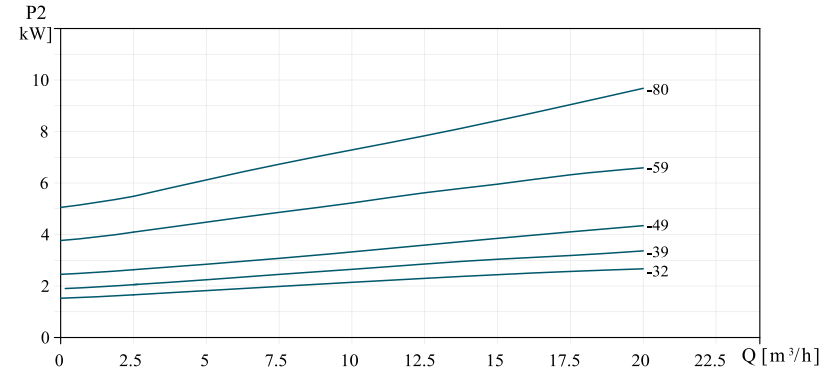

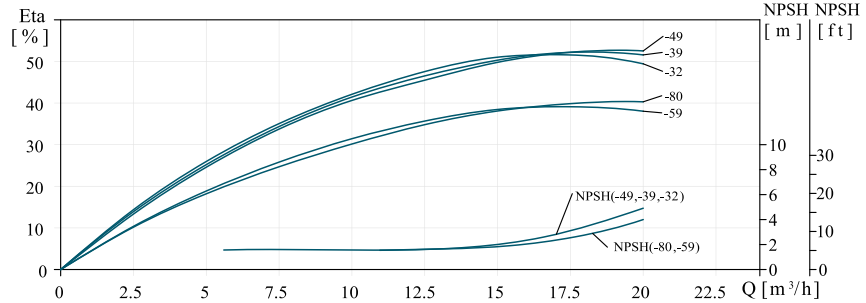

Технические характеристики

Модель	Мощность	Обороты	Вес	Q (m³/h)	2.5	5	7.5	10	12.5	15	17.5	20
	кВт	об/м	kg	Q (L/min)	41.7	83.3	125	166.7	208.3	250	291.7	333.3
GTD50-32-30/2	3	2900	65	H(m)	34.7	34.4	34.1	33.4	33	30.2	27.3	23.3
GTD50-38-40/2	4	2900	71		41.8	41.2	40.5	39.4	38	36.1	33.6	30.5
GTD50-48-55/2	5.5	2900	85		50.3	50	49.8	49.5	48	47.4	45.1	41.4
GTD50-58-75/2	7.5	2900	110		60.9	60.6	60.1	59.3	58	55.6	52.3	47.6
GTD50-80-110/2	11	2900	185		82.9	82.6	82	81.2	80	78.4	76	73

Размеры изделия

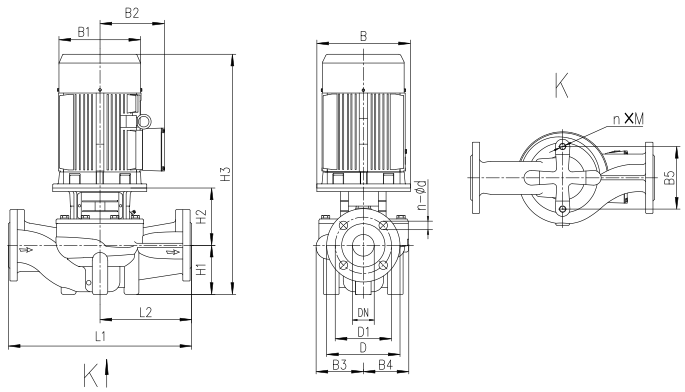

Модель	Размеры, мм															
	B	B1	B2	B3	B4	B5	D	D1	DN	n-Φd	n*m	H1	H2	H3	L1	L2
GTD50-32-30/2	160	196	150	128	128	144	165	125	50	4-φ18	2×M16	105	150	592	400	200
GTD50-38-40/2	160	214	169	128	128	144	165	125	50	4-φ18	2×M16	105	150	597	400	200
GTD50-48-55/2	200	257	190	128	128	144	165	125	50	4-φ18	2×M16	105	172	660	400	200
GTD50-58-75/2	200	257	190	163	163	144	165	125	50	4-φ18	2×M16	105	178	666	440	220
GTD50-80-110/2	350	314	261	163	163	144	165	125	50	4-φ18	2×M16	105	222	827	440	220

GTD65

2P ЭЛЕКТРОДВИГАТЕЛЬ

ДИАГРАММЫ ХАРАКТЕРИСТИК

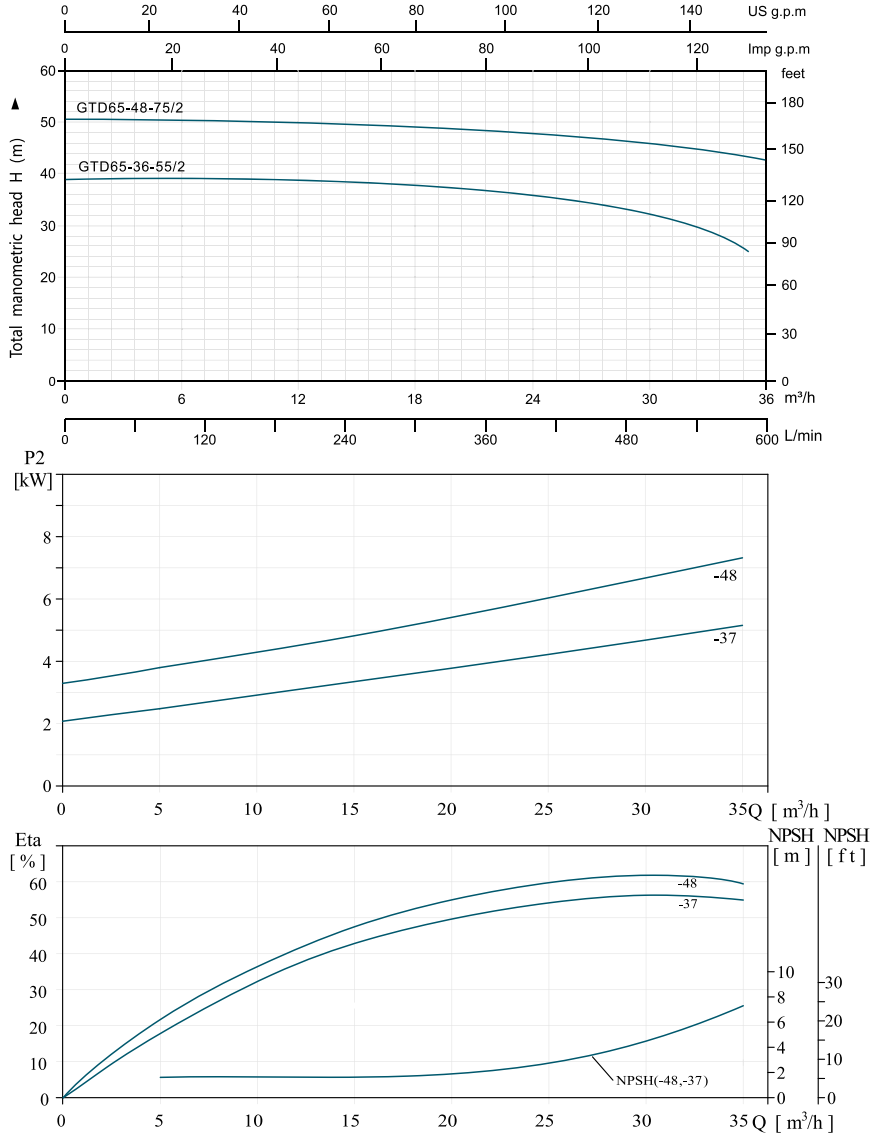

Технические характеристики

Модель	Мощность	Обороты	Вес	Q (m³/h)	5	10	15	20	25	30	35
	кВт	об/м	kg	Q (L/min)	83.3	166.7	250	333.3	416.7	500	583.3
GTD65-36-55/2	5.5	2900	87	H(m)	38.2	38.2	38.3	37.8	36	31.8	25.2
GTD65-48-75/2	7.5	2900	91		50.4	50.3	49.9	49.1	48	45.7	42.9

Размеры изделия

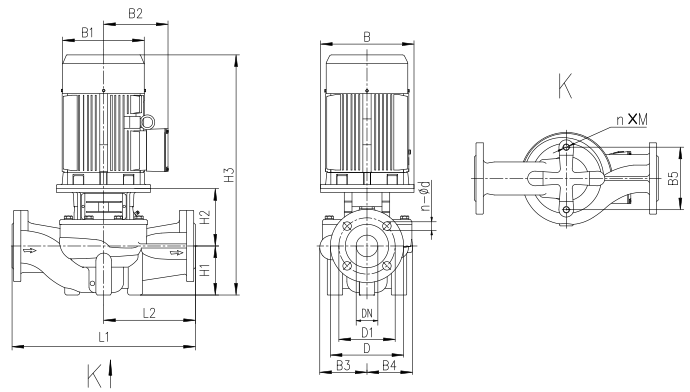

Модель	Размеры, мм															
	B	B1	B2	B3	B4	B5	D	D1	DN	n-Φd	n*m	H1	H2	H3	L1	L2
GTD65-36-55/2	200	257	190	128	128	144	185	145	65	4-φ18	2×M16	105	180	668	400	200
GTD65-48-75/2	200	257	190	128	128	144	185	145	65	4-φ18	2×M16	105	180	668	400	200

GTD65

2P ЭЛЕКТРОДВИГАТЕЛЬ

ДИАГРАММЫ ХАРАКТЕРИСТИК

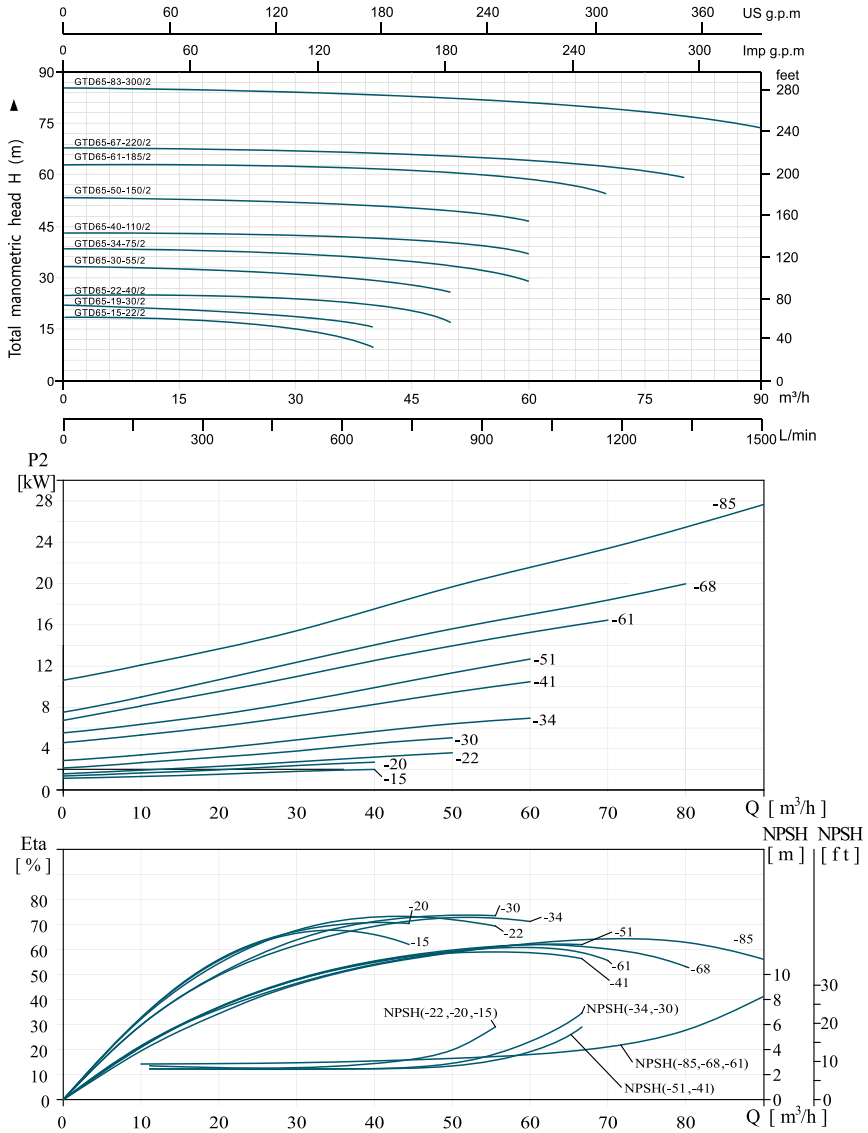

Технические характеристики

Модель	Мощность	Обороты	Вес	Q (m³/h)	10	20	30	40	50	60	70	80	90
	кВт	об/м	kg	Q (L/min)	166.7	333.3	500	666.7	833.3	1000	1166.7	1333.3	1500
GTD65-15-22/2	2.2	2900	65		17.9	17.1	15	10.7					
GTD65-19-30/2	3	2900	74		20.5	19.8	19	15.2					
GTD65-22-40/2	4	2900	81		25	24.8	24	22	17.5				
GTD65-30-55/2	5.5	2900	105		32.5	32.2	31.6	30	26.2				
GTD65-34-75/2	7.5	2900	108		38.5	38.3	37.7	36.4	34	29.6			
GTD65-40-110/2	11	2900	183		43.3	42.9	42.4	41.5	40	37.6			
GTD65-50-150/2	15	2900	193		53.6	53.3	52.7	51.6	50	47.3			
GTD65-61-185/2	18.5	2900	210		63	63	63.1	62.4	61	58.6	54.7		
GTD65-67-220/2	22	2900	248		67.9	67.8	67.7	67.6	67	65.7	63.3	59.7	
GTD65-83-300/2	30	2900	309		85.3	85	84.6	84	83	81.7	79.9	77.5	74.4

Размеры изделия

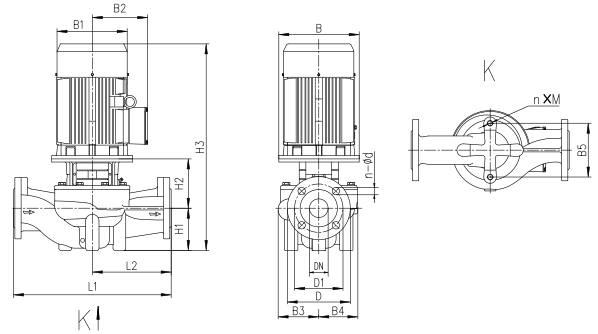

Модель	Размеры, мм															
	B	B1	B2	B3	B4	B5	D	D1	DN	n-Φd	n*m	H1	H2	H3	L1	L2
GTD65-15-22/2	140	171	137	116	101	144	185	145	65	4-φ18	2×M16	105	153	545	340	170
GTD65-19-30/2	160	196	150	116	101	144	185	145	65	4-φ18	2×M16	105	163	605	340	170
GTD65-22-40/2	160	214	169	116	101	144	185	145	65	4-φ18	2×M16	105	163	610	340	170
GTD65-30-55/2	200	257	190	131	115	144	185	145	65	4-φ18	2×M16	105	194	682	360	180
GTD65-34-75/2	200	257	190	131	115	144	185	145	65	4-φ18	2×M16	105	194	682	360	180
GTD65-40-110/2	350	314	261	148	138	144	185	145	65	4-φ18	2×M16	105	234	839	400	200
GTD65-50-150/2	350	314	261	148	138	144	185	145	65	4-φ18	2×M16	105	234	839	400	200
GTD65-61-185/2	350	314	261	174	162	160	185	145	65	4-φ18	2×M16	125	228	897	475	238
GTD65-67-220/2	350	355	273	174	162	160	185	145	65	4-φ18	2×M16	125	228	930	475	238
GTD65-83-300/2	400	397	314	174	162	160	185	145	65	4-φ18	2×M16	125	231	1008	475	238

GTD80

2P ЭЛЕКТРОДВИГАТЕЛЬ

ДИАГРАММЫ ХАРАКТЕРИСТИК

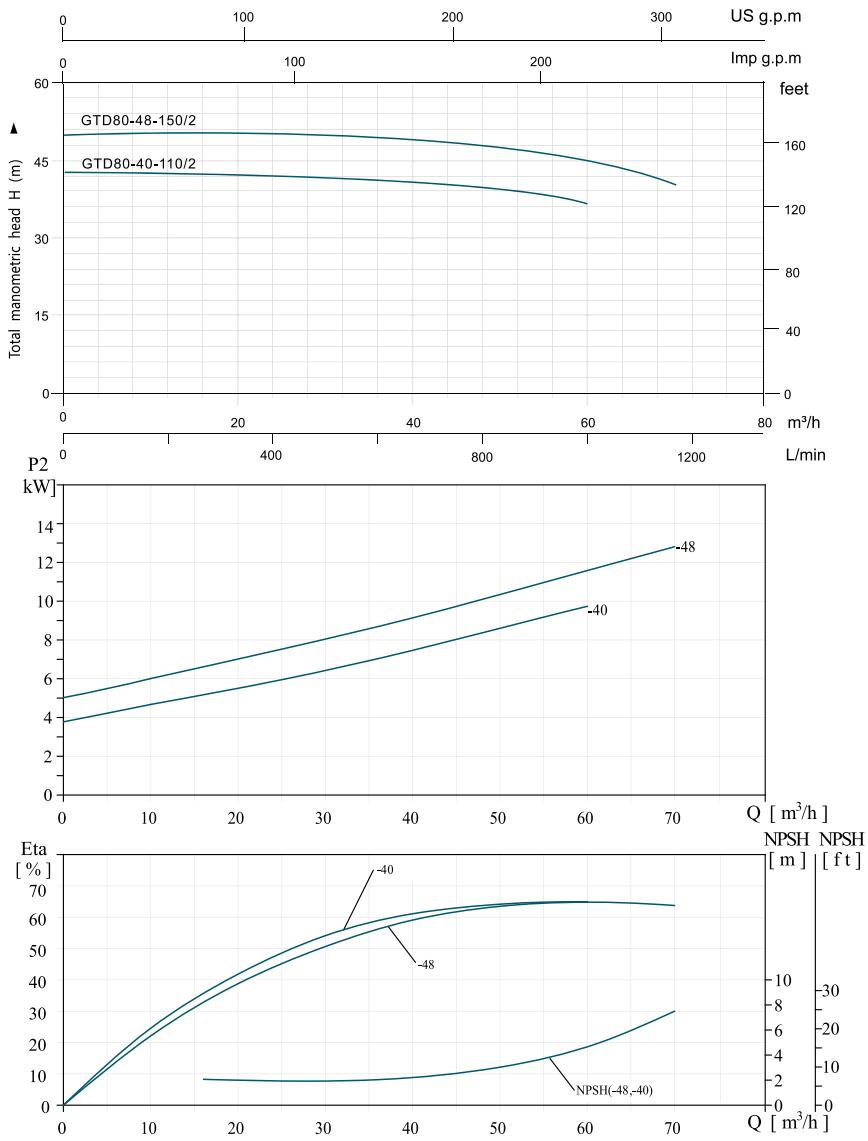

Технические характеристики

Модель	Мощность	Обороты	Вес	Q (m³/h)	10	20	30	40	50	60	70
	кВт	об/м	kg	Q (L/min)	166	333	500	666	833	1000	1166
GTD80-40-110/2	11	2900	170	H(m)	42.7	42.8	42.7	41.8	40	36.5	
GTD80-48-150/2	15	2900	181		50.4	50.4	50.2	49.6	48	44.8	40.2

Размеры изделия

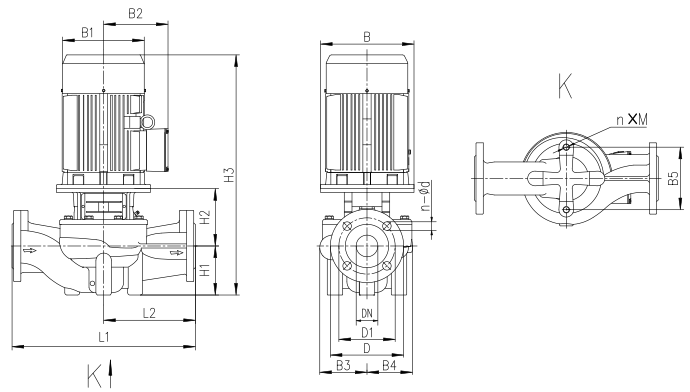

Модель	Размеры, мм															
	B	B1	B2	B3	B4	B5	D	D1	DN	n-Φd	n*m	H1	H2	H3	L1	L2
GTD80-40-110/2	350	314	261	137	128	144	200	160	80	8-φ18	2×M16	115	221	836	500	250
GTD80-48-150/2	350	314	261	159	128	144	200	160	80	8-φ18	2×M16	115	240	899	450	2225

GTD80

2P ЭЛЕКТРОДВИГАТЕЛЬ

ДИАГРАММЫ ХАРАКТЕРИСТИК

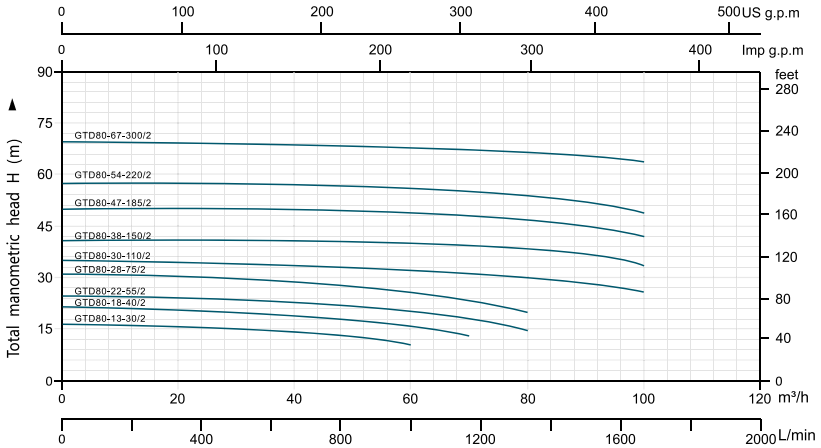

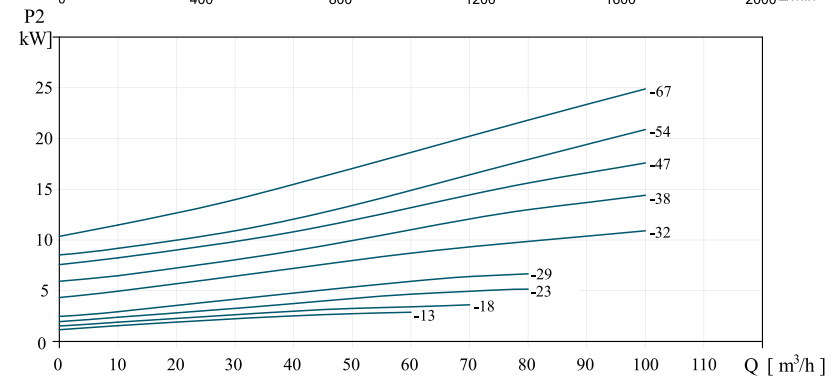

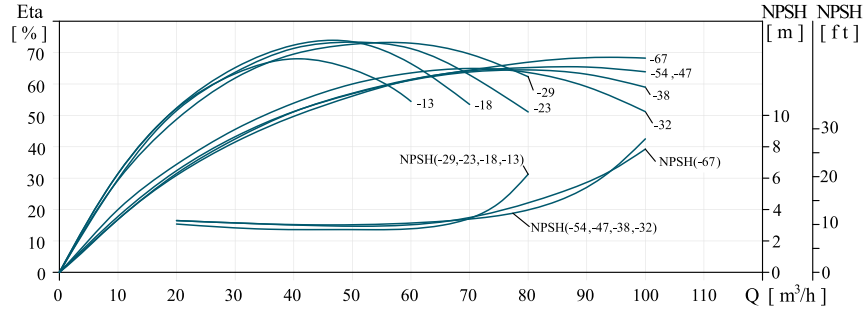

Технические характеристики

Модель	Мощность	Обороты	Вес	Q (m³/h)	10	20	30	40	50	60	70	80	90	100
	кВт	об/м	kg	Q (L/min)	166	333	500	666	833	1000	1166	1333	1500	1666
GTD80-13-30/2	3	2900	84		16.1	15.8	15.2	14.3	12.9	10.9				
GTD80-18-40/2	4	2900	91		21.1	20.7	20.2	19.3	18	16	13.3			
GTD80-22-55/2	5.5	2900	114		24.4	24.2	23.8	23.1	22	20.3	18	14.9		
GTD80-28-75/2	7.5	2900	117		30.6	30.4	30	29.2	28.1	26.3	23.8	20.6		
GTD80-30-110/2	11	2900	194	H(m)	34.9	34.7	34.4	34	33.5	32.7	31.6	30.2	28.4	26.2
GTD80-38-150/2	15	2900	204		41.1	41.1	41	41	40.7	40.2	39.2	37.8	35.9	33.1
GTD80-47-185/2	18.5	2900	222		50.3	50.2	50.1	50	49.7	49.2	48.2	46.8	44.8	42
GTD80-54-220/2	22	2900	258		56.9	56.8	56.8	56.7	56.5	56	55.2	53.9	51.9	49.4
GTD80-67-300/2	30	2900	319		69.3	69.1	69	68.9	68.7	68.3	67.8	66.9	65.7	64.1

Размеры изделия

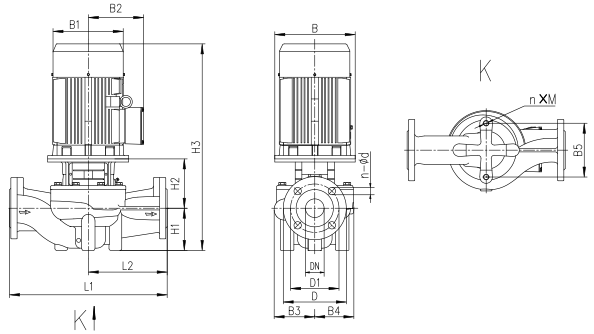

Модель	Размеры, мм															
	B	B1	B2	B3	B4	B5	D	D1	DN	n-Фd	n*m	H1	H2	H3	L1	L2
GTD80-13-30/2	160	196	150	134	112	144	200	160	80	8-φ18	2×M16	105	171	613	400	200
GTD80-18-40/2	160	214	196	134	112	144	200	160	80	8-φ18	2×M16	105	171	618	400	200
GTD80-22-55/2	200	257	190	134	112	144	200	160	80	8-φ18	2×M16	105	195	683	400	200
GTD80-28-75/2	200	257	190	134	112	144	200	160	80	8-φ18	2×M16	105	195	683	400	200
GTD80-30-110/2	350	314	261	159	138	144	200	160	80	8-φ18	2×M16	115	240	855	450	225
GTD80-38-150/2	350	314	261	159	138	144	200	160	80	8-φ18	2×M16	115	240	855	450	225
GTD80-47-185/2	350	314	261	137	128	144	200	160	80	8-φ18	2×M16	115	221	836	500	250
GTD80-54-220/2	350	355	273	159	138	144	200	160	80	8-φ18	2×M16	115	250	932	450	225
GTD80-67-300/2	400	397	314	180	162	160	200	160	80	8-φ18	2×M16	115	242	1009	500	250

GTD100

2P ЭЛЕКТРОДВИГАТЕЛЬ

ДИАГРАММЫ ХАРАКТЕРИСТИК

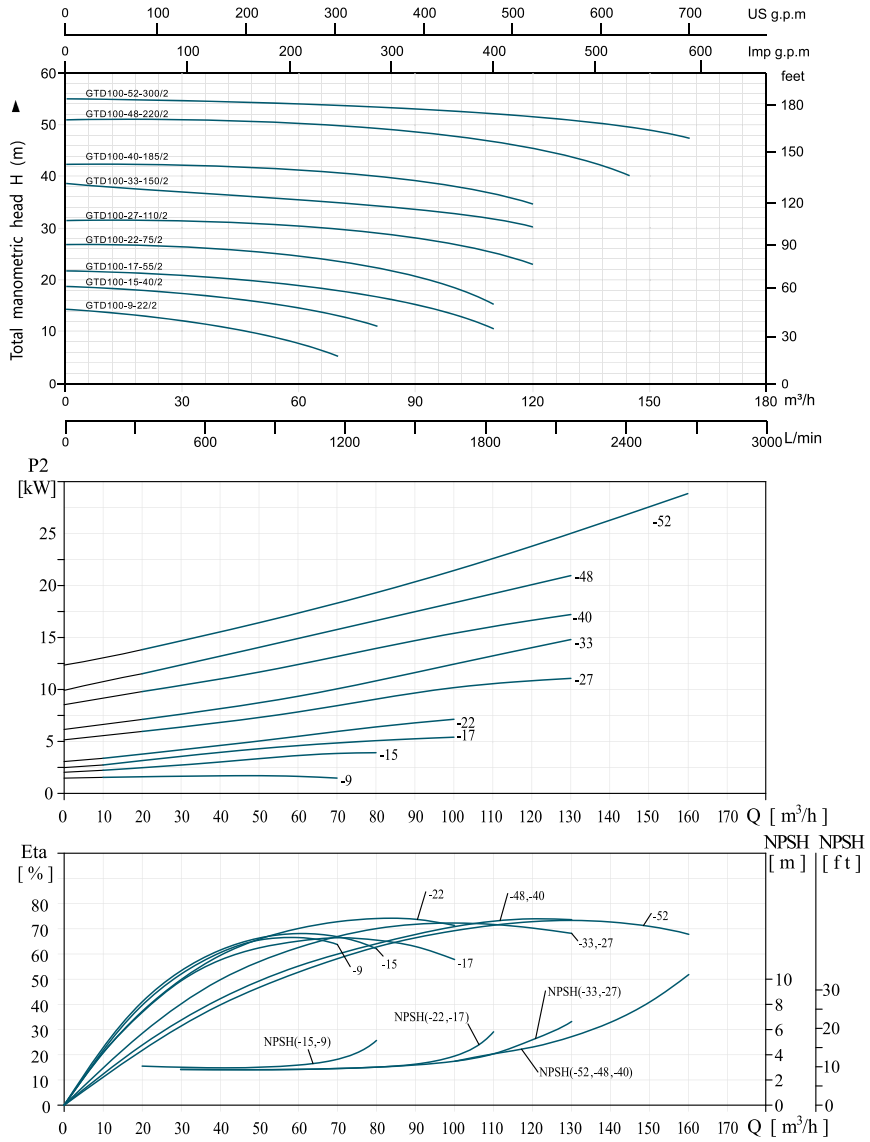

Технические характеристики

Модель	Мощность	Обороты	Вес	Q (m³/h)	10	20	30	40	50	60	70	80	90	100	110	90	100	110
	кВт	об/м	kg	Q (L/min)	167	333	500	667	833	1000	1166	1333	1500	1666	1833	1500	1666	1833
GTD100-9-22/2	2.2	2900	65	H(m)	14	13.7	12.1	10.7	9	7.2	5.4							
GTD100-15-40/2	4	2900	83		18.5	18.2	17.7	17.1	16.2	15	13.3	11.1						
GTD100-17-55/2	5.5	2900	119		21.6	21.3	21	20.6	20	19.2	18.1	17	15	12.8	10.2			
GTD100-22-75/2	7.5	2900	122		26.8	26.6	26.3	25.9	25.3	24.5	23.3	22	20.3	18.2	15.7			
GTD100-27-110/2	11	2900	183		31.5	31.2	31.1	30.9	30.7	30.3	29.9	29.2	28.2	27	25.4	23.4		
GTD100-33-150/2	15	2900	194		37.4	37	36.7	36.4	36.1	35.7	35.3	34.7	34	33	31.8	30.2		
GTD100-40-185/2	18.5	2900	224		43.3	43.1	43	42.9	42.7	42.5	42.1	41.6	40.9	40	38.8	37.3		
GTD100-48-220/2	22	2900	260		51.1	51	50.9	50.8	50.6	50.4	50	49.5	48.8	48	46.7	45.1	40	
GTD100-52-300/2	30	2900	318		54.6	54.4	54.2	54.1	54.1	54	54	53.9	53.8	53.5	53	52.4	49.9	47.5

Размеры изделия

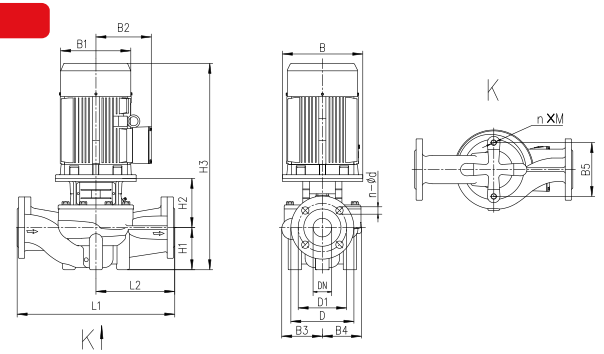

Модель	Размеры, мм															
	B	B1	B2	B3	B4	B5	D	D1	DN	n-Φd	n*m	H1	H2	H3	L1	L2
GTD100-9-22/2	140	171	137	134	101	160	200	180	100	8-φ18	2×M16	108	172	573	450	225
GTD100-15-40/2	160	214	190	134	101	160	200	180	100	8-φ18	2×M16	105	190	650	450	225
GTD100-17-55/2	200	257	190	146	117	144	200	180	100	8-φ18	2×M16	145	215	780	500	250
GTD100-22-75/2	200	257	190	146	117	144	200	180	100	8-φ18	2×M16	145	215	780	500	250
GTD100-27-110/2	350	350	245	147	123	144	200	180	100	8-φ18	2×M16	140	260	900	550	275
GTD100-33-150/2	350	350	265	147	123	144	200	180	100	8-φ18	2×M16	140	260	900	550	275
GTD100-40-185/2	350	350	265	181	152	230	200	180	100	8-φ18	2×M16	140	270	960	550	275
GTD100-48-220/2	350	350	280	181	152	230	200	180	100	8-φ18	2×M16	140	270	985	550	275
GTD100-52-300/2	400	400	305	181	152	230	200	180	100	8-φ18	2×M16	140	270	1060	550	275

GTD125

4P ЭЛЕКТРОДВИГАТЕЛЬ

ДИАГРАММЫ ХАРАКТЕРИСТИК

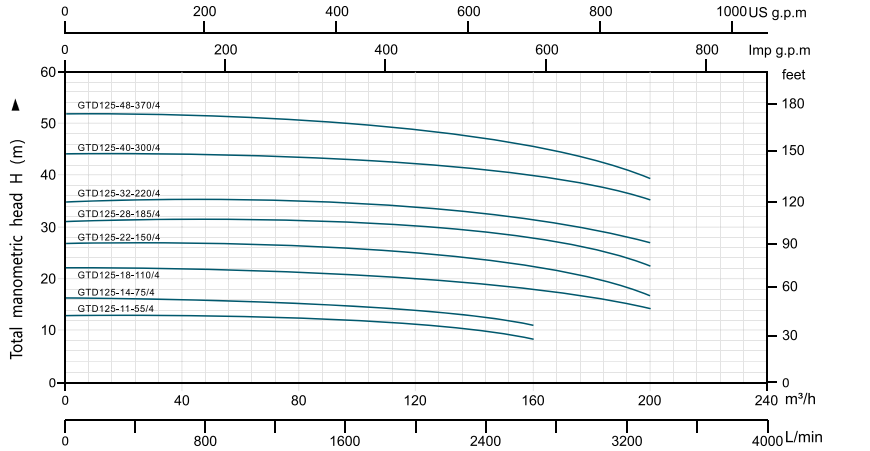

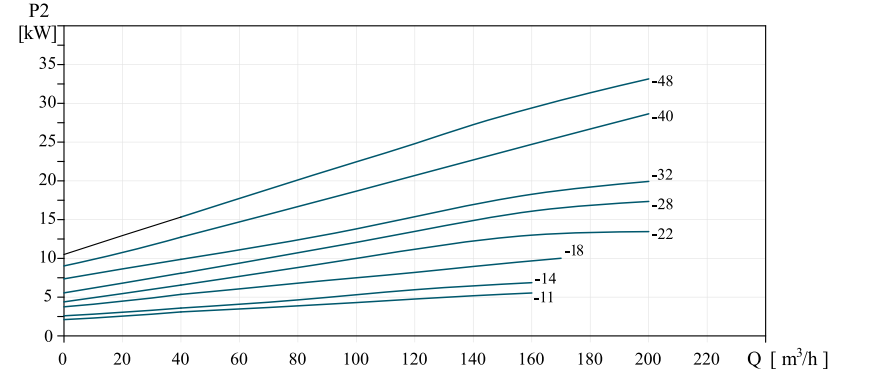

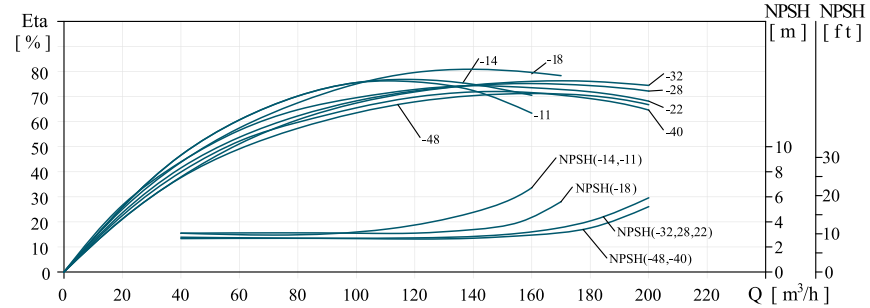

Технические характеристики

Модель	Мощность	Обороты	Вес	Q (m³/h)	40	60	80	100	120	140	160	170	180	200
	кВт	об/м	kg	Q (L/min)	667	1000	1333	1666	2000	2333	2666	2833	3000	3333
GTD125-11-55/4	5.5	1450	166	H(m)	12.9	12.7	12.4	11.8	11	9.8	8.2			
GTD125-14-75/4	7.5	1450	179		16.1	15.9	15.5	14.9	14	12.8	11.2			
GTD125-18-110/4	11	1450	257		21.5	21.3	21	20.6	20	19.1	18	17.2	16.3	14.2
GTD125-22-150/4	15	1450	302		26.7	26.5	26.2	25.7	25	23.7	22	20.9	19.7	16.8
GTD125-28-185/4	18.5	1450	321		30.7	30.8	30.8	30.7	30.2	29.3	28	26.8	25.5	22.4
GTD125-32-220/4	22	1450	356		34.5	34.6	34.6	34.4	34	33.3	32	31.3	30.1	27.4
GTD125-40-300/4	30	1450	442		43.8	43.6	43.4	42.9	42.3	41.3	40	39	37.9	35.5
GTD125-48-370/4	37	1450	498		51.4	51.3	51	50.6	50	49.1	48	47.2	46.3	44.3

Размеры изделия

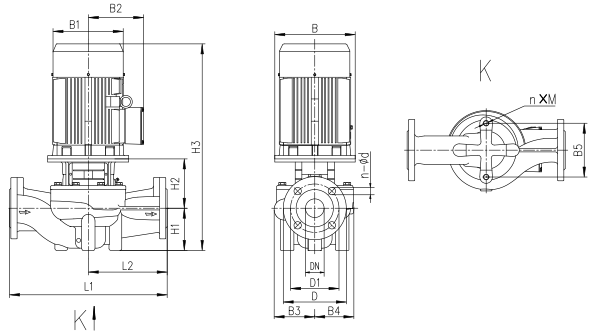

Модель	Размеры, мм															
	B	B1	B2	B3	B4	B5	D	D1	DN	n-Фd	n*m	H1	H2	H3	L1	L2
GTD125-11-55/4	200	257	190	216	176	230	250	210	125	8-φ18	2×M16	215	228	873	620	310
GTD125-14-75/4	200	330	208	216	176	230	250	210	125	8-φ18	2×M16	215	228	873	620	310
GTD125-18-110/4	350	314	261	211	178	230	250	210	125	8-φ18	2×M16	160	304	989	660	330
GTD125-22-150/4	350	330	255	236	208	230	250	210	125	8-φ18	2×M16	215	292	1047	800	400
GTD125-28-185/4	350	330	255	236	208	230	250	210	125	8-φ18	2×M16	215	292	1084	800	400
GTD125-32-220/4	350	330	255	236	208	230	250	210	125	8-φ18	2×M16	215	292	1122	800	400
GTD125-40-300/4	450	400	310	272	248	230	250	210	125	8-φ18	2×M16	215	315	1179	800	400
GTD125-48-370/4	450	450	325	272	248	230	250	210	125	8-φ18	2×M16	215	315	1204	800	400

GTD150

4P ЭЛЕКТРОДВИГАТЕЛЬ

ДИАГРАММЫ ХАРАКТЕРИСТИК

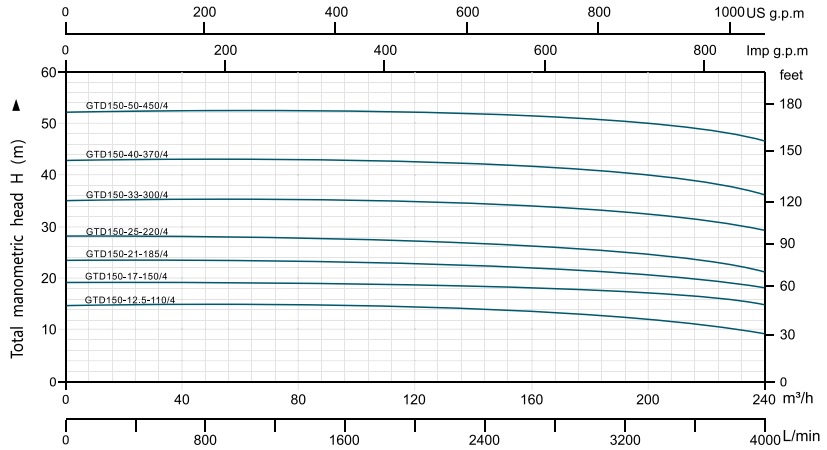

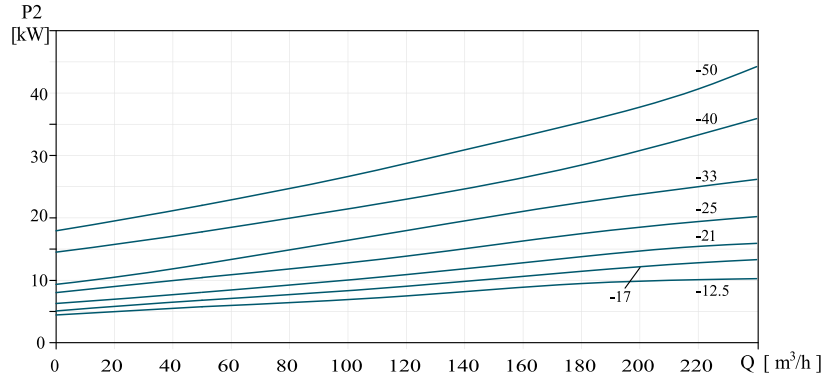

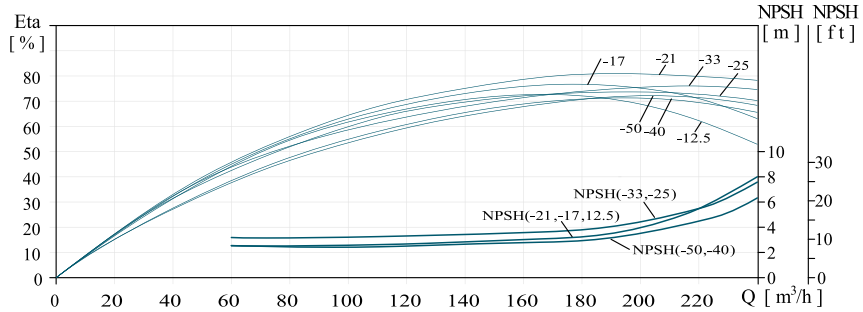

Технические характеристики

Модель	Мощность	Обороты	Вес	Q (m³/h)	50	80	100	120	140	160	180	200	220	240
	кВт	об/м	kg	Q (L/min)	833	1333	1666	2000	2333	2666	3000	3333	3666	4000
GTD150-12.5-110/4	11	1450	275		14.5	14.6	14.6	14.5	14.3	13.9	13.3	12.5	11	9.4
GTD150-17-150/4	15	1450	278		18.8	18.8	18.7	18.6	18.5	18.2	17.7	17	16.1	15
GTD150-21-185/4	18.5	1450	313	H(m)	23.2	23.1	23	22.9	22.7	22.3	21.7	21	19.6	18.1
GTD150-25-220/4	22	1450	354		28.1	28	27.9	27.7	27.4	26.8	26	25	23.4	21.6
GTD150-33-300/4	30	1450	406		35.4	35.4	35.3	35.2	35	35.4	33.8	323	31.5	29.7
GTD150-40-370/4	37	1450	511		43	43	42.9	42.8	42.5	41.9	41.1	40	38.3	36.2
GTD150-50-450/4	45	1450	548		52.2	52.2	52.2	52.1	51.8	51.4	50.7	50	48.5	46.9

Размеры изделия

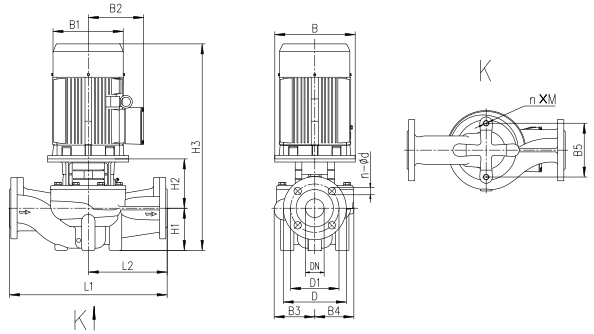

Модель	Размеры, мм															
	B	B1	B2	B3	B4	B5	D	D1	DN	n-Фd	n*m	H1	H2	H3	L1	L2
GTD150-12.5-110/4	350	315	250	217	180	230	285	240	150	8-φ22	2×M16	215	272	1003	800	310
GTD150-17-150/4	350	315	250	217	180	230	285	240	150	8-φ22	2×M16	215	272	1045	800	400
GTD150-21-185/4	350	360	275	217	180	230	285	240	150	8-φ22	2×M16	215	272	1082	800	400
GTD150-25-220/4	350	360	275	238	208	230	285	240	150	8-φ22	2×M16	215	269	1099	800	400
GTD150-33-300/4	400	400	305	238	208	230	285	240	150	8-φ22	2×M16	215	269	1133	800	400
GTD150-40-370/4	450	450	325	267	248	230	285	240	150	8-φ22	2×M16	230	288	1192	900	400
GTD150-50-450/4	450	450	325	267	248	230	285	240	150	8-φ22	2×M16	230	288	1215	900	400

GTD200

4P ЭЛЕКТРОДВИГАТЕЛЬ

ДИАГРАММЫ ХАРАКТЕРИСТИК

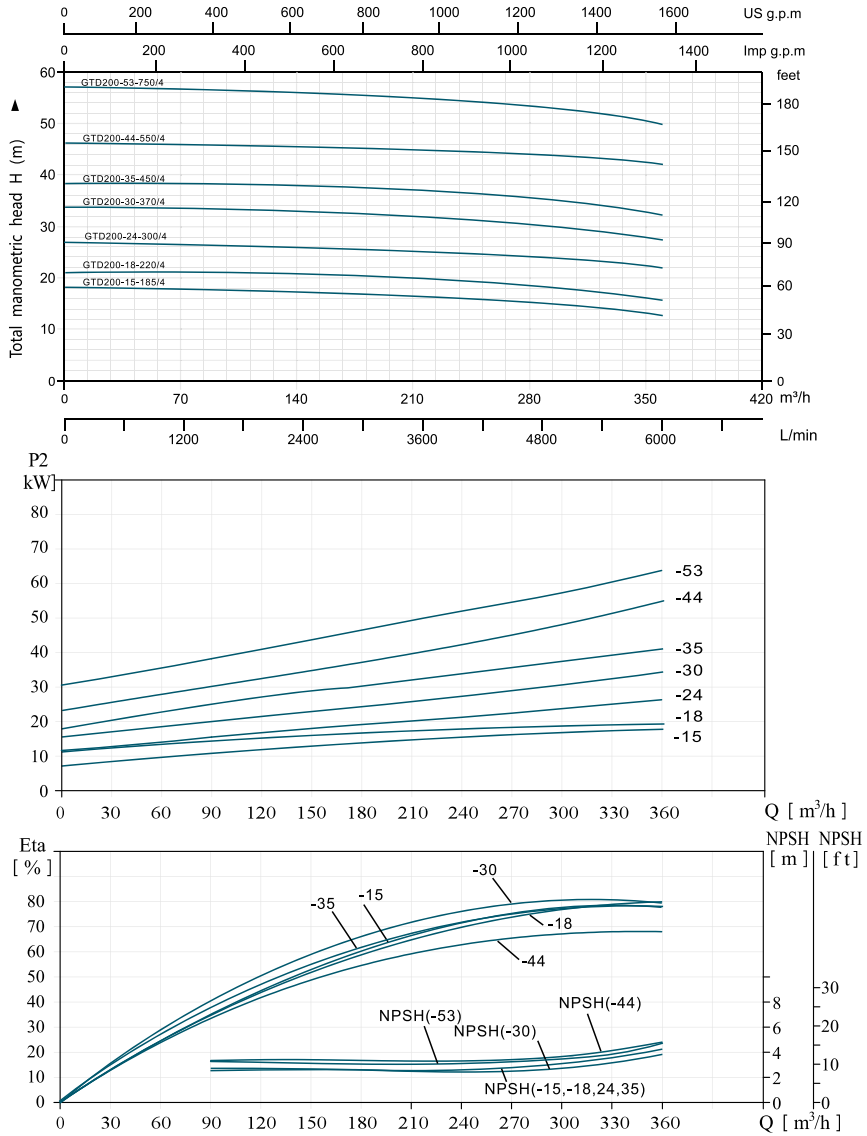

Технические характеристики

Модель	Мощность	Обороты	Вес	Q (m³/h)	90	120	150	180	210	240	270	300	330	360
	кВт	об/м	kg	Q (L/min)	1500	2000	2500	3000	3500	4000	4500	5000	5500	6000
GTD200-15-185/4	18.5	1450	417	H(m)	17.9	17.8	17.6	17.3	16.9	16.4	15.7	15	14	12.9
GTD200-18-220/4	22	1450	434		20.9	20.7	20.5	20.2	19.9	19.4	18.8	17.9	17	15.9
GTD200-24-300/4	30	1450	537		26.1	26	25.9	25.7	25.4	25.1	24.6	23.6	23	21.9
GTD200-30-370/4	37	1450	602		33.4	33.2	32.9	32.6	32.2	31.6	30.9	30	28.9	27.7
GTD200-35-450/4	45	1450	648		38.3	38.2	38.1	37.8	37.3	36.7	36	34.9	33.7	32.3
GTD200-44-550/4	55	1450	744		46.2	46.1	45.9	45.7	45.4	45.1	44.6	44	43.2	42.2
GTD200-53-750/4	75	1450	877		55.7	55.7	55.6	55.5	55.2	54.8	54.1	53	51.7	49.9

Размеры изделия

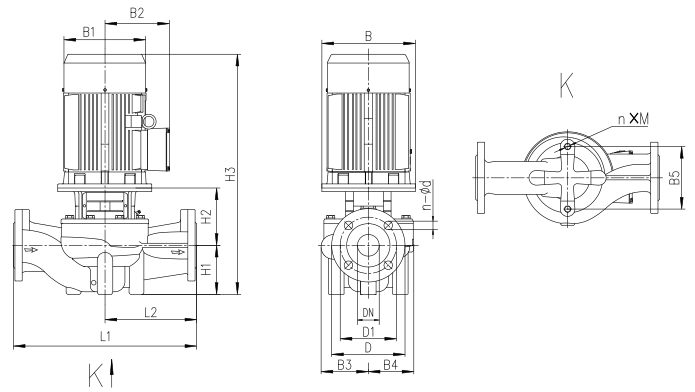

Модель	Размеры, мм															
	B	B1	B2	B3	B4	B5	D	D1	DN	n-Φd	n*m	H1	H2	H3	L1	L2
GTD200-15-185/4	350	360	280	278	219	360	340	295	200	12-φ22	4×M24	270	415	1262	1000	500
GTD200-18-220/4	350	360	280	278	219	360	340	295	200	12-φ22	4×M24	270	415	1300	1000	500
GTD200-24-300/4	400	397	314	303	252	360	340	295	200	12-φ22	4×M24	270	415	1337	1100	550
GTD200-30-370/4	450	450	335	303	252	360	340	295	200	12-φ22	4×M24	270	445	1389	1100	550
GTD200-35-450/4	450	450	335	303	252	360	340	295	200	12-φ22	4×M24	270	445	1412	1100	550
GTD200-44-550/4	550	490	365	315	269	360	340	295	200	12-φ22	4×M24	270	457	1500	1100	550
GTD200-53-750/4	550	547	407	315	269	360	340	295	200	12-φ22	4×M24	270	457	1587	1100	550

GTD200

4Р ЭЛЕКТРОДВИГАТЕЛЬ

ДИАГРАММЫ ХАРАКТЕРИСТИК

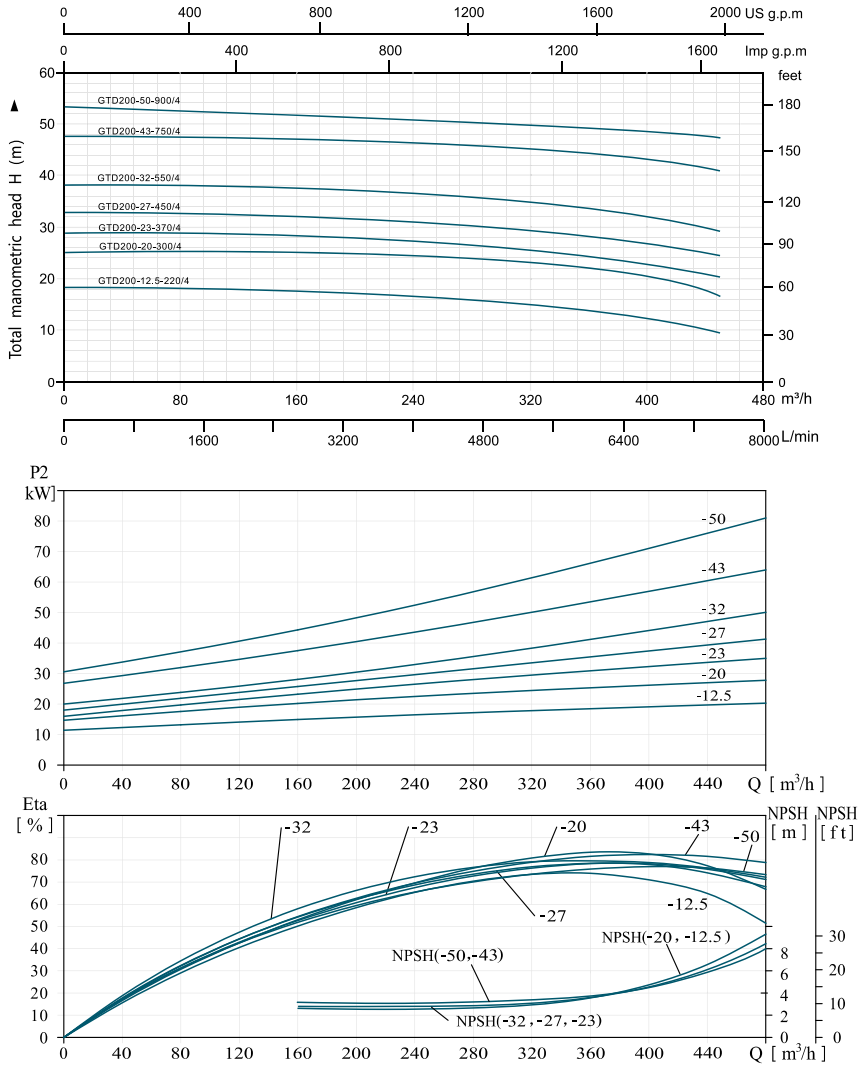

Технические характеристики

Модель	Мощность	Обороты	Вес	Q (m³/h)	180	210	240	270	300	330	360	390	420	450
	кВт	об/м	kg	Q (L/min)	3000	3500	4000	4500	5000	5500	6000	6500	7000	7500
GTD200-12.5-220/4	22	1450	432	H(m)	17.1	16.9	16.6	16.1	15.6	14.9	14	12.9	11.5	9.9
GTD200-20-300/4	30	1450	492		24.6	24.5	24.2	23.9	23.3	22.5	21.6	20.2	18.6	16.7
GTD200-23-370/4	37	1450	602		28	27.8	27.5	27	26.4	25.6	24.7	23.4	22	20.3
GTD200-27-450/4	45	1450	638		31.9	31.6	31.2	30.7	30.1	29.4	28.4	27.3	25.9	24.4
GTD200-32-550/4	55	1450	710		37.3	37	36.5	36	35.3	34.5	33.5	32.4	31	29.5
GTD200-43-750/4	75	1450	883		47	46.8	46.5	46.2	45.7	45.1	44.2	43.2	42	40.5
GTD200-50-900/4	90	1450	975		52.9	52.8	52.7	52.5	52.1	51.6	51	50.1	48.9	47.5

Размеры изделия

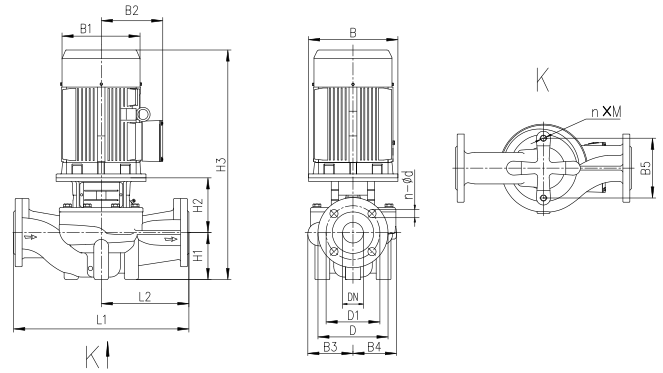

Модель	Размеры, мм															
	B	B1	B2	B3	B4	B5	D	D1	DN	n-Φd	n*m	H1	H2	H3	L1	L2
GTD200-12.5-220/4	350	355	273	278	219	360	340	295	200	12-φ22	4×M24	270	415	1300	1000	500
GTD200-20-300/4	400	397	314	278	219	360	340	295	200	12-φ22	4×M24	270	415	1337	1000	500
GTD200-23-370/4	450	445	334	303	252	360	340	295	200	12-φ22	4×M24	270	445	1389	1100	550
GTD200-27-450/4	450	445	334	303	252	360	340	295	200	12-φ22	4×M24	270	445	1412	1100	550
GTD200-32-550/4	550	484	367	303	252	360	340	295	200	12-φ22	4×M24	270	445	1488	1100	550
GTD200-43-750/4	550	547	407	315	269	360	340	295	200	12-φ22	4×M24	270	457	1587	1100	550
GTD200-50-900/4	550	547	407	315	269	360	340	295	200	12-φ22	4×M24	270	457	1607	1100	550

GTD250

4P ЭЛЕКТРОДВИГАТЕЛЬ

ДИАГРАММЫ ХАРАКТЕРИСТИК

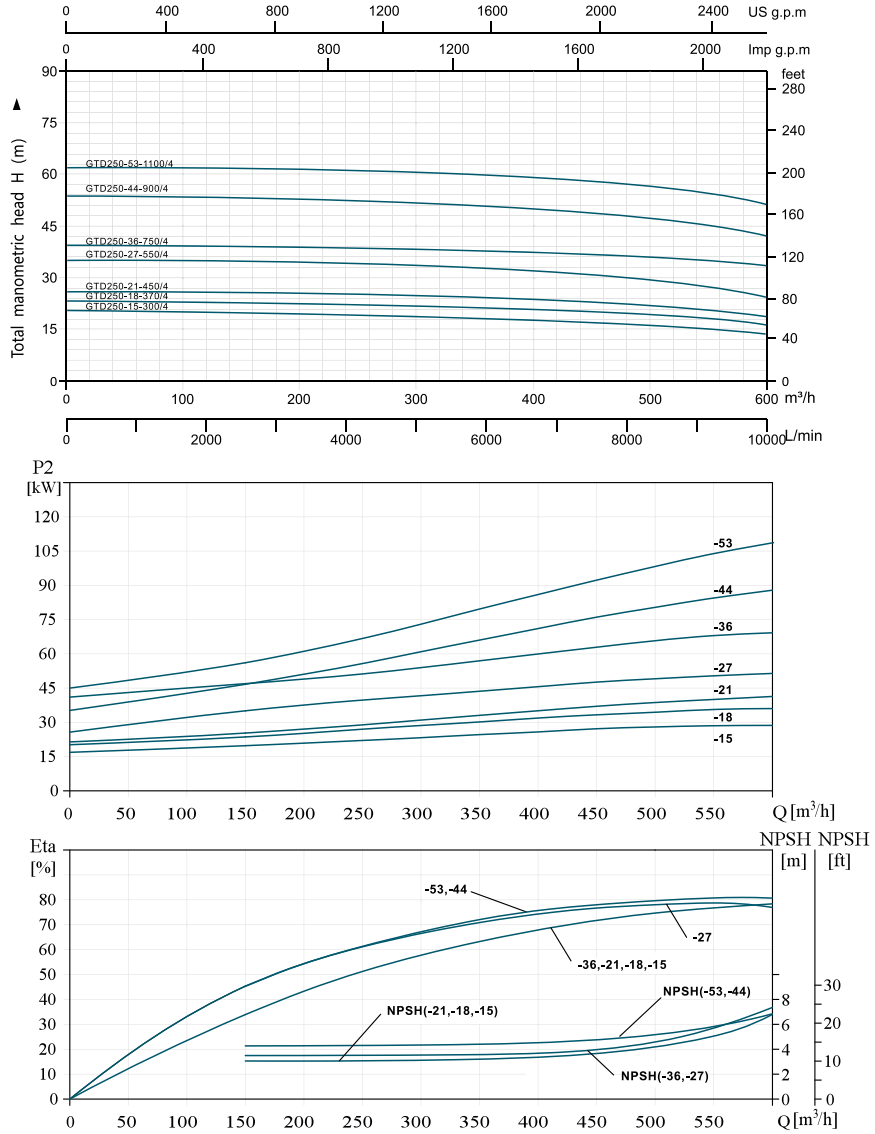

Технические характеристики

Модель	Мощность	Обороты	Вес	Q (m³/h)	240	300	360	420	480	540	600
	кВт	об/м	kg	Q (L/min)	4000	5000	6000	7000	8000	9000	10000
GTD250-15-300/4	30	1450	550	H(m)	20	19.1	18.1	17.1	16	14.9	13.9
GTD250-18-370/4	37	1450	611		22.2	21.7	21.2	20.4	19.5	18.3	16.9
GTD250-21-450/4	45	1450	647		25.2	24.8	24.2	23.5	22.5	21.2	19.7
GTD250-27-550/4	55	1450	773		34.2	33.6	32.8	31.5	29.7	27.3	24.3
GTD250-36-750/4	75	1450	909		38.6	38.3	37.8	37.1	36.2	35.1	33.6
GTD250-44-900/4	90	1450	1030		52.9	52.3	51.4	50	48.1	45.6	42.3
GTD250-53-1100/4	110	1450	1389		61	60.4	59.5	58.2	56.5	54.1	51.2

Размеры изделия

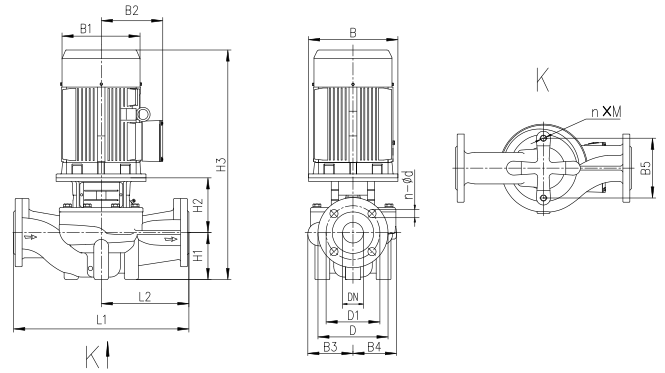

Модель	Размеры, мм															
	B	B1	B2	B3	B4	B5	D	D1	DN	n-Φd	n*m	H1	H2	H3	L1	L2
GTD250-15-300/4	400	400	305	316	243	390	405	355	250	12-φ26	4×M24	300	465	1417	1100	550
GTD250-18-370/4	450	450	335	316	243	390	405	355	250	12-φ26	4×M24	300	495	1469	1100	550
GTD250-21-450/4	450	450	335	316	243	390	405	355	250	12-φ26	4×M24	300	495	1492	1100	550
GTD250-27-550/4	550	490	365	329	264	390	405	355	250	12-φ26	4×M24	300	507	1580	1100	550
GTD250-36-750/4	550	547	407	329	264	390	405	355	250	12-φ26	4×M24	300	507	1667	1100	550
GTD250-44-900/4	550	550	400	347	292	390	405	355	250	12-φ26	4×M24	305	485	1670	1200	600
GTD250-53-1100/4	660	625	555	347	292	390	405	355	250	12-φ26	4×M24	305	525	1883	1200	600

GTD250

4P ЭЛЕКТРОДВИГАТЕЛЬ

ДИАГРАММЫ ХАРАКТЕРИСТИК

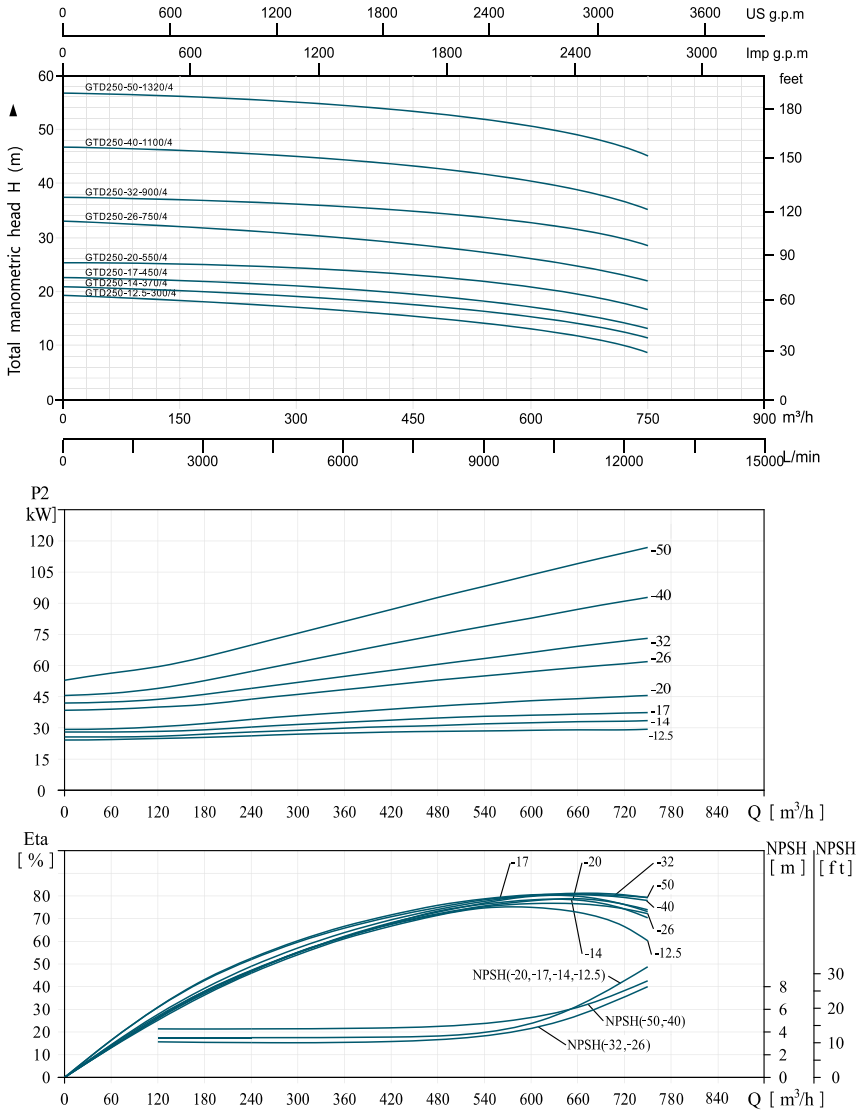

Технические характеристики

Модель	Мощность	Обороты	Вес	Q (m³/h)	240	300	360	420	480	540	600	660	720	750
	кВт	об/м	kg	Q (L/min)	4000	5000	6000	7000	8000	9000	10000	11000	12000	12500
GTD250-12.5-300/4	30	1450	552	H(m)	18.4	17.9	17.3	16.5	15.6	14.5	13.1	11.6	9.8	8.9
GTD250-14-370/4	37	1450	613		19.9	19.5	19	18.4	17.6	16.7	15.5	14.2	12.6	11.8
GTD250-17-450/4	45	1450	649		21.7	21.3	20.9	20.3	19.5	18.6	17.5	16.1	14.5	13.5
GTD250-20-550/4	55	1450	722		24.5	24.1	23.7	23.2	22.5	21.6	20.5	19.2	17.6	16.7
GTD250-26-750/4	75	1450	909		31.7	31.2	30.7	30	29.2	28.1	26.7	25.1	23.1	22
GTD250-32-900/4	90	1450	999		36.6	36.3	35.8	35.2	34.5	33.6	32.5	31.1	29.5	28.6
GTD250-40-1100/4	110	1450	1389		45.9	45.5	45	44.3	43.4	42.3	40.8	38.9	36.7	35.4
GTD250-50-1320/4	132	1450	1473		55.6	55.2	54.8	54.1	53.3	52.1	50.7	48.9	46.8	45.5

Размеры изделия

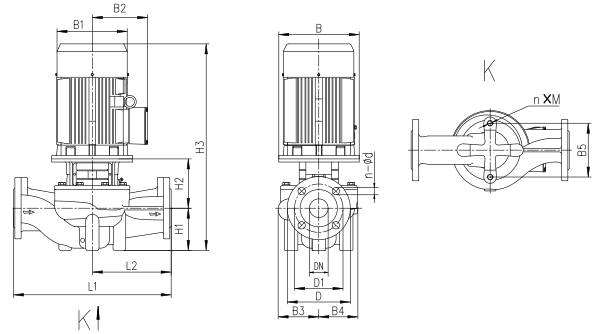

Модель	Размеры, мм															
	B	B1	B2	B3	B4	B5	D	D1	DN	n-Φd	n*m	H1	H2	H3	L1	L2
GTD250-12.5-300/4	400	400	305	316	243	390	405	355	250	12-φ26	4×M24	300	465	1417	1100	550
GTD250-14-370/4	450	445	334	316	243	390	405	355	250	12-φ26	4×M24	300	495	1469	1100	550
GTD250-17-450/4	450	445	334	316	243	390	405	355	250	12-φ26	4×M24	300	495	1492	1100	550
GTD250-20-550/4	550	484	367	316	243	390	405	355	250	12-φ26	4×M24	300	495	1568	1100	550
GTD250-26-750/4	550	550	400	329	264	390	405	355	250	12-φ26	4×M24	300	507	1667	1100	550
GTD250-32-900/4	550	547	407	329	264	390	405	355	250	12-φ26	4×M24	300	507	1687	1100	550
GTD250-40-1100/4	660	625	555	347	292	390	405	355	250	12-φ26	4×M24	305	525	1883	1200	600
GTD250-50-1320/4	660	645	535	347	292	390	405	355	250	12-φ26	4×M24	305	525	1990	1200	600

GTD300

4P ЭЛЕКТРОДВИГАТЕЛЬ

ДИАГРАММЫ ХАРАКТЕРИСТИК

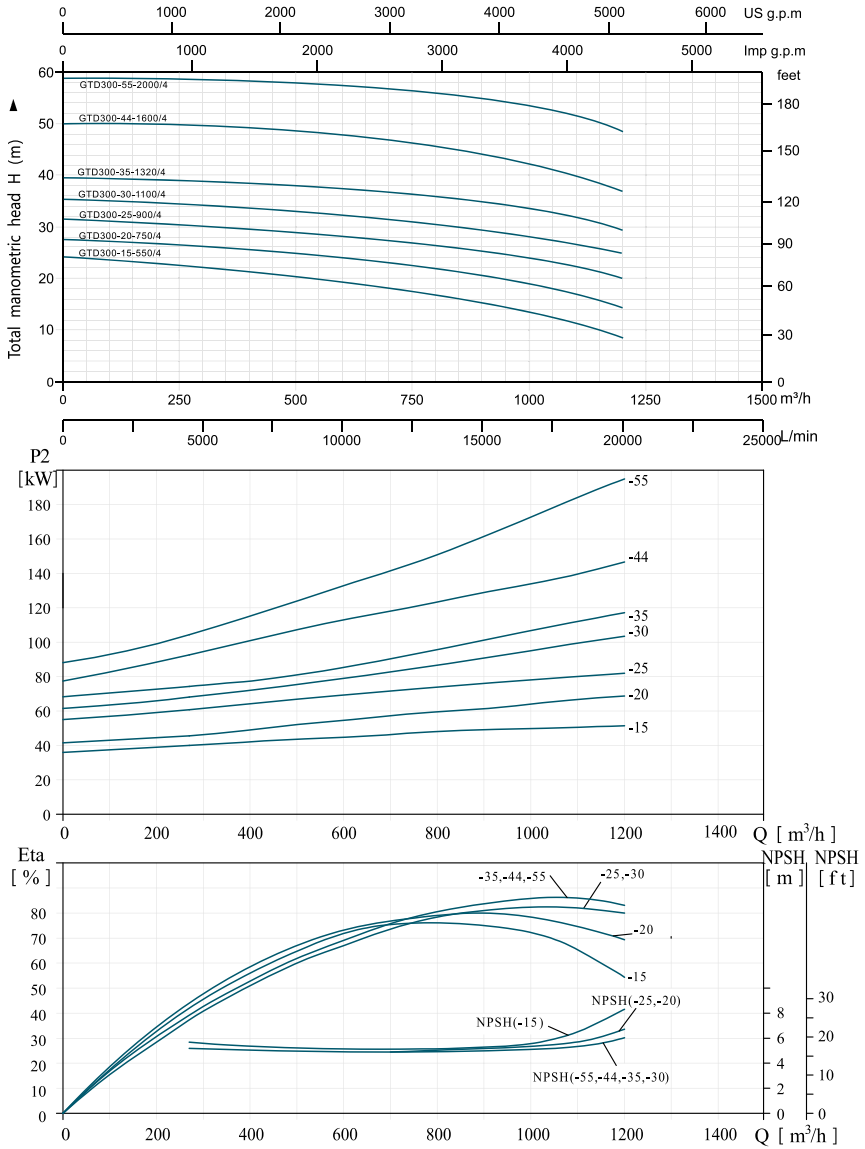

Технические характеристики

Модель	Мощность	Обороты	Вес	Q (m³/h)	270	360	450	630	750	900	1080	1200
	кВт	об/м	kg	Q (L/min)	4500	6000	7500	10500	12500	15000	18000	20000
GTD300-15-550/4	55	1450	602	H(m)	22.9	22.2	21.5	19.5	17.8	15.2	11.5	8.5
GTD300-20-750/4	75	1450	602		26.6	26.1	25.4	23.8	22.4	20.3	17	14.4
GTD300-25-900/4	90	1450	648		30.8	30.4	29.8	28.3	27	25.1	22.3	20
GTD300-30-1100/4	110	1450	648		34.4	34	33.6	32.5	31.6	30	27.4	25.1
GTD300-35-1320/4	132	1450	744		38.4	38.1	37.8	37	36.2	34.9	32.3	29.9
GTD300-44-1600/4	160	1450	744		49.5	49.2	48.8	47.5	46.2	44.1	40.5	37.4
GTD300-55-2000/	200	1450	877		58	57.8	57.6	57	56.3	54.9	52.1	49.5

Размеры изделия

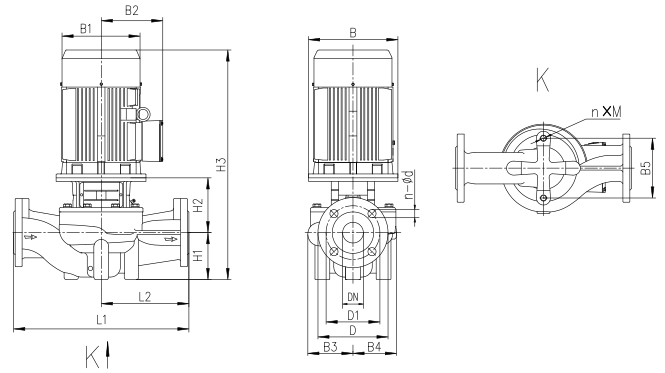

Модель	Размеры, мм															
	B	B1	B2	B3	B4	B5	D	D1	DN	n-Φd	n*m	H1	H2	H3	L1	L2
GTD300-15-550/4	550	490	365	345	250	440	460	410	300	12-φ26	4×M28	285	647	1705	1200	600
GTD300-20-750/4	550	550	400	345	250	440	460	410	300	12-φ26	4×M28	285	647	1792	1200	600
GTD300-25-900/4	550	550	400	380	280	480	460	410	300	12-φ26	4×M28	290	659	1829	1200	600
GTD300-30-1100/4	660	625	550	380	280	480	460	410	300	12-φ26	4×M28	290	699	2042	1200	600
GTD300-35-1320/4	660	625	550	380	280	480	460	410	300	12-φ26	4×M28	290	699	2149	1200	600
GTD300-44-1600/4	660	645	535	380	295	480	460	410	300	12-φ26	4×M28	290	702	2150	1200	600
GTD300-55-2000/4	660	645	535	380	295	480	460	410	300	12-φ26	4×M28	290	702	2150	1200	600

ДЛЯ ЗАМЕТОК

Wester

СИСТЕМЫ ОЧИСТКИ ВОДЫ

ЦЕНТРАЛЬНОЕ ВОДОСНАБЖЕНИЕ

СЕЛЬСКОХОЗЯЙСТВЕННОЕ ОРОШЕНИЕ

ВЕРТИКАЛЬНЫЕ МНОГОСТУПЕНЧАТЫЕ ЦЕНТРОБЕЖНЫЕ НАСОСЫ

Высокая эффективность и энергосбережение

CDL(F)-50HZ

ВЕРТИКАЛЬНЫЕ МНОГОСТУПЕНЧАТЫЕ ЦЕНТРОБЕЖНЫЕ НАСОСЫ

ОБОЗНАЧЕНИЕ МОДЕЛИ

CDL(F) 5 - 6 T

- T — 3-х фазное
- 6 — Количество рабочих колёс
- 5 — Максимальный расход, м³/ч
- CDL(F) — CDL: корпус из чугуна; CDLF: корпус из нержавеющей стали

Вертикальный многоступенчатый центробежный насос серии CDL (F) отличается низким уровнем шума, вибраций и долговечностью. Класс изоляции F, степень защиты IP55, непрерывный режим работы; Однофазный с термозащитой для обеспечения безопасности и удобства.(CDL с корпусом насоса из чугуна, CDLF с корпусом насоса из нержаве

КОНФИГУРАЦИЯ НАСОСА

- Корпус насоса: **Чугун/ нержавеющаясталь;**
- Рабочее колесо: **Нержавеющая сталь;**
- Вал двигателя: **Нержавеющая сталь;**
- Механическое уплотнение: выборочно для обычной воды, чистой воды или горячей воды;

ХАРАКТЕРИСТИКИ НАСОСА

- Стандартная конфигурация соответствует Международному стандарту (IEC60034-30) IE3 энергоэффективность;
- Высокая прочность, отсутствие деформации, длительный срок службы, безопасное и надежное использование;
- Низкий уровень шума, вибрации, долговечность;
- Однофазный с термозащитой.

ПРЕДЕЛЫ ПРИМЕНЕНИЯ

- Низкая вязкость, негорючая, не взрывоопасна, не содержит твердых частиц (<0,2 мм) и волокон жидкость.
- Температура жидкости -20°C~120°C;
- Значение PH среды находится в пределах 5-10

ТЕХНИЧЕСКИЕ ХАРАКТЕРИСТИКИ

Макс. мощность	Диапазон расхода	Макс. рабочее давление	Макс. темп. жидкости	Макс. темп. окр. среды
до 110кВт	1-200 м³/ч	28 бар	+120°C	+40°C

CDL(F)1,2,3,4,5
Вид в разрезе

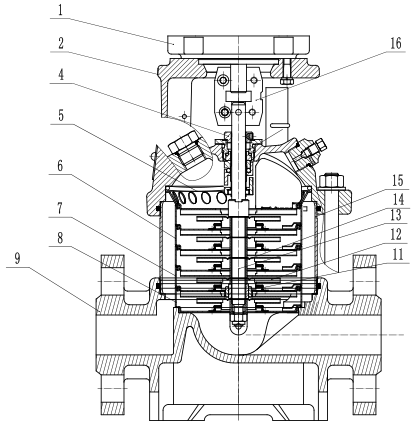

CDL

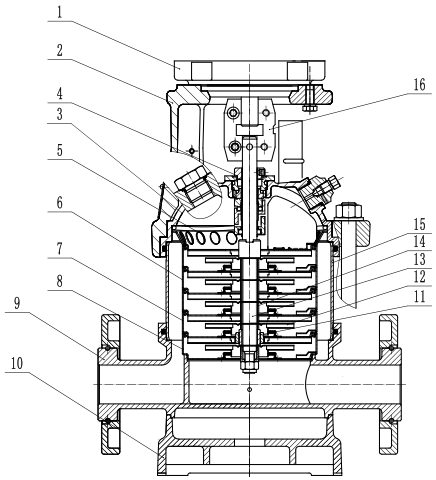

CDLF

Материал CDL

No.	Наименование	Материал	AISI/ASTM
1	Электродвигатель		
2	Фланцевый адаптер	Чугун	ASTM25B
4	Торцевое уплотнение		
5	Выпускная камера	S.S	AISI304
6	Рабочая камера	S.S	AISI304
7	Рабочая камера с подшипником	S.S	AISI304
8	Входная камера	S.S	AISI304
11	Подшипник	Карбид вольфрама	
12	Рабочее колесо	S.S	AISI304
13	Вал	S.S	AISI304 AISI316
14	Втулка вала	S.S	AISI304
15	Цилиндр	S.S	AISI304
16	Муфта	Чугун	
CDLF			
3	Крышка насоса	S.S	AISI304
9	Корпус насоса	S.S	AISI304
10	Основание	Чугун	ASTM25B
CDL			
9	Корпус насоса	Чугун	ASTM25B

CDL(F)8,10,12,15,16,20

Вид в разрезе

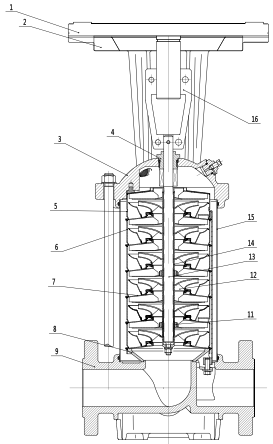

CDL

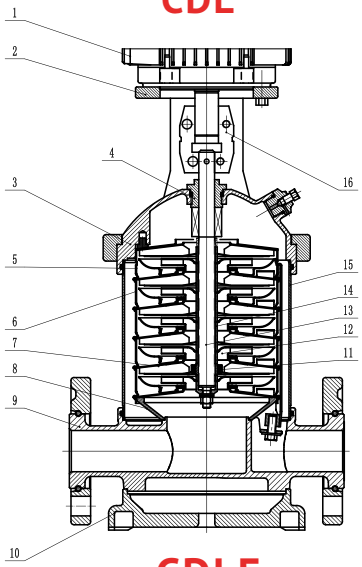

CDLF

Материал CDL

No.	Наименование	Материал	AISI/ASTM
1	Электродвигатель		
2	Фланцевый адаптер	Чугун	ASTM25B
4	Торцевое уплотнение		
5	Выпускная камера	S.S	AISI304
6	Рабочая камера	S.S	AISI304
7	Рабочая камера с подшипником	S.S	AISI304
8	Входная камера	S.S	AISI304
11	Подшипник	Карбид вольфрама	
12	Рабочее колесо	S.S	AISI304
13	Вал	S.S	AISI304 AISI316
14	Втулка вала	S.S	AISI304
15	Цилиндр	S.S	AISI304
16	Муфта	Чугун	
CDLF			
3	Крышка насоса	S.S	AISI304
9	Корпус насоса	S.S	AISI304
10	Основание	Чугун	ASTM25B
CDL			
9	Корпус насоса	Чугун	ASTM25B

CDL(F)32,45,64,90,120,150,200

Вид в разрезе

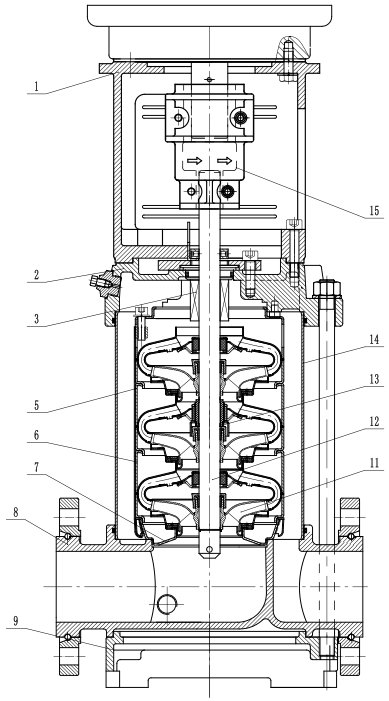

Материал CDL

No.	Наименование	Материал	AISI/ASTM
1	Фланцевый адаптер	Чугун	ASTM25B
3	Торцевое уплотнение		
5	Рабочая камера с подшипником	S.S	AISI304
6	Рабочая камера	S.S	AISI304
7	Входная камера	S.S	AISI304
9	Основание	Чугун	ASTM25B
10	Подшипник	Карбид вольфрама	
11	Рабочее колесо	S.S	AISI304
12	Вал	S.S	AISI304 AISI316
13	Втулка подшипника	Карбид вольфрама	
15	Цилиндр	S.S	AISI304
16	Муфта	Чугун	
CDLF			
2	Крышка насоса	S.S	AISI304
8	Корпус насоса	S.S	AISI304
CDL			
2	Крышка насоса	Чугун	ASTM25B
8	Корпус насоса	Чугун	ASTM25B

ДИАГРАММЫ ХАРАКТЕРИСТИК

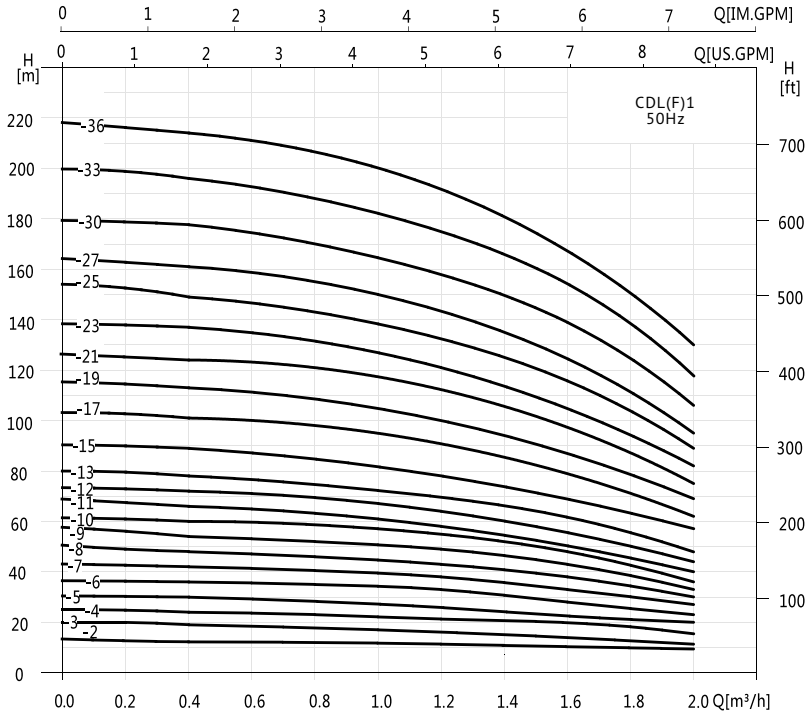

* P2 означает мощность одного рабочего колеса.

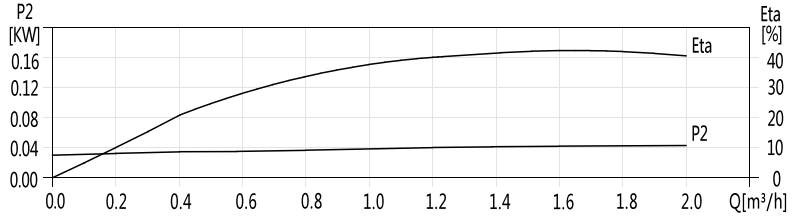

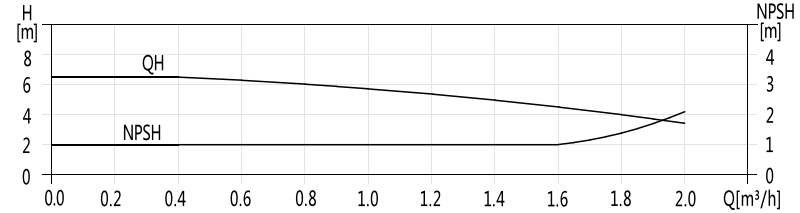

* Буква "F" означает, что материал входного и выходного отверстий для воды выполнен из нержавеющей стали, без "F" - из чугуна. T означает трехфазный.

Модель	Мощность	Q (m³/h)	0.4	0.6	0.8	1	1.2	1.4	1.6	1.8	2.0
	кВт	Q (L/min)	6.7	10	13.3	16.7	20	23.3	26.7	30	33.3
CDL(F)1-2(T)	0.37		13	12.5	12	11.5	11	10.5	10	9.5	9
CDL(F)1-3(T)	0.37		19	18	17.5	17	16.5	16	15	14	12
CDL(F)1-4(T)	0.37		24	23.5	23	22.5	21.5	21	19	18	16
CDL(F)1-5(T)	0.37		30	29.6	29	28	27	26	24	22	20
CDL(F)1-6(T)	0.37		36	35.5	35	33.5	33	31	28	26	23
CDL(F)1-7(T)	0.37		42	41	40.5	39	38	36	33	30	27
CDL(F)1-8(T)	0.55		48	47	46	45	43	41	38	34	30
CDL(F)1-9(T)	0.55		54	53	52	51	49	46	43	39	33
CDL(F)1-10(T)	0.55		60	59	58	57	54	51	48	43	36
CDL(F)1-11(T)	0.55		66	65	63	61	59	56	52	47	40
CDL(F)1-12(T)	0.75	H(m)	72	71	69	67	64	61	57	51	44
CDL(F)1-13(T)	0.75		78	77	75	73	69	66	62	55	47
CDL(F)1-15(T)	0.75		89	88	86	84	79	76	71	63	55
CDL(F)1-17(T)	1.1		101	99	97	95	89	86	80	71	62
CDL(F)1-19(T)	1.1		113	110	108	106	99	96	89	79	69
CDL(F)1-21(T)	1.1		124	122	120	117	110	106	98	87	70
CDL(F)1-23(T)	1.1		137	133	131	128	121	116	107	96	82
CDL(F)1-25(T)	1.5		149	145	143	139	131	126	116	104	89
CDL(F)1-27(T)	1.5		161	157	155	150	141	136	125	112	95
CDL(F)1-30(T)	1.5		178	175	171	166	157	150	139	124	106
CDL(F)1-33(T)	2.2		196	192	188	183	173	165	154	137	118
CDL(F)1-36(T)	2.2		214	210	205	200	190	181	169	151	130

Монтажные размеры

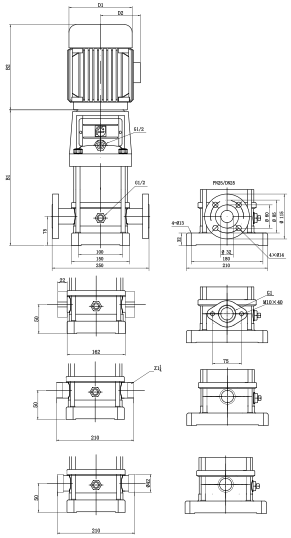

Модель	Размеры, мм					Вес нетто
	B1	B2	B1+B2	D1	D2	kg
CDL(F)1-2(T)	279	210	489	148	117	21
CDL(F)1-3(T)	297		507			21
CDL(F)1-4(T)	315		525			22
CDL(F)1-5(T)	333		543			22
CDL(F)1-6(T)	351		561			23
CDL(F)1-7(T)	369		579			23
CDL(F)1-8(T)	389		598			24
CDL(F)1-9(T)	405		615			24
CDL(F)1-10(T)	423		633			25
CDL(F)1-11(T)	441		651			25
CDL(F)1-12(T)	459	255	714	170	142	26
CDL(F)1-13(T)	477		732			26
CDL(F)1-15(T)	513		768			27
CDL(F)1-17(T)	549		804			28
CDL(F)1-19(T)	585		840			29
CDL(F)1-21(T)	621		876			30
CDL(F)1-23(T)	657		912			31
CDL(F)1-25(T)	703	290	993	190	155	40
CDL(F)1-27(T)	739		1029			41
CDL(F)1-30(T)	793		1083			42
CDL(F)1-33(T)	847		1137			44
CDL(F)1-36(T)	901		1191			45

ДИАГРАММЫ ХАРАКТЕРИСТИК

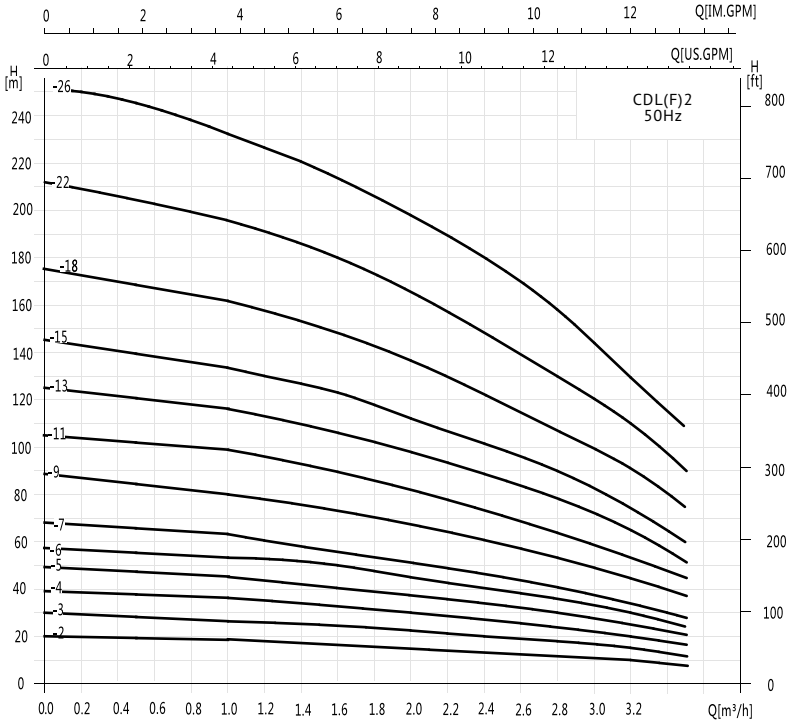

* P2 означает мощность одного рабочего колеса.

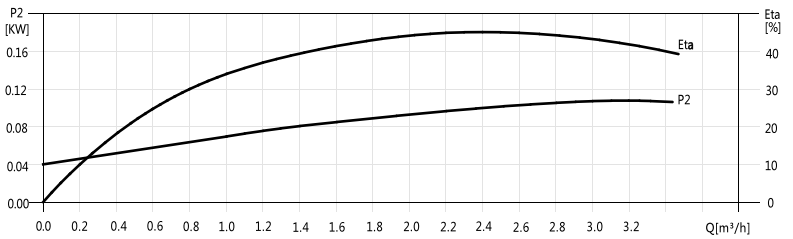

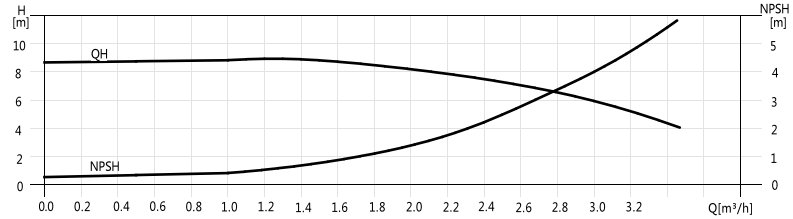

* Буква "F" означает, что материал входного и выходного отверстий для воды выполнен из нержавеющей стали, без "F" - из чугуна. T означает трехфазный.

Модель	Мощность	Q (m³/h)	1	1.2	1.6	2	2.4	2.8	3.2	3.5
	кВт	Q (L/min)	16.7	20	26.7	33.3	40	46.7	53.3	58.3
CDL(F)2-2(T)	0.37	H(m)	18	17	16	15	13	12	10	8
CDL(F)2-3(T)	0.37		27	26	24	22	20	18	15	12
CDL(F)2-4(T)	0.55		36	35	33	30	26	24	20	16
CDL(F)2-5(T)	0.55		45	43	40	37	33	30	24	20
CDL(F)2-6(T)	0.75		53	52	50	45	40	36	30	24
CDL(F)2-7(T)	0.75		63	61	57	52	47	41	35	28
CDL(F)2-9(T)	1.1		80	78	73	67	61	54	45	37
CDL(F)2-11(T)	1.1		98	95	89	82	73	64	54	44
CDL(F)2-13(T)	1.5		116	114	106	98	89	78	65	52
CDL(F)2-15(T)	1.5		134	130	123	112	100	90	73	60
CDL(F)2-18(T)	2.2		161	157	148	136	121	108	91	76
CDL(F)2-22(T)	2.2		197	192	180	165	148	130	110	90
CDL(F)2-26T	3		232	228	214	198	179	158	130	110

Монтажные размеры

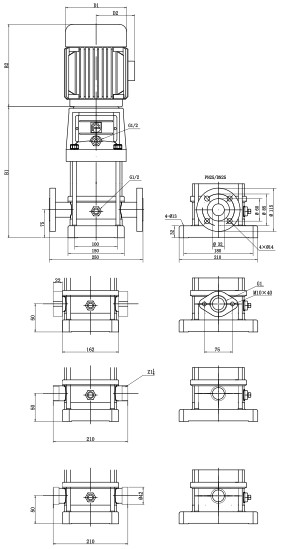

Модель	Размеры, мм					Вес нетто
	B1	B2	B1+B2	D1	D2	kg
CDL(F)2-2(T)	279	210	489	148	117	20
CDL(F)2-3(T)	297		507			21
CDL(F)2-4(T)	315		525			22
CDL(F)2-5(T)	333		543			23
CDL(F)2-6(T)	351	255	606	170	142	25
CDL(F)2-7(T)	369		624			26
CDL(F)2-9(T)	405		660			30
CDL(F)2-11(T)	441		696			31
CDL(F)2-13(T)	477	290	767	190	155	35
CDL(F)2-15(T)	513		803			36
CDL(F)2-18(T)	567		857			40
CDL(F)2-22(T)	639		929			45
CDL(F)2-26T	711	325	1036	197	165	50

ДИАГРАММЫ ХАРАКТЕРИСТИК

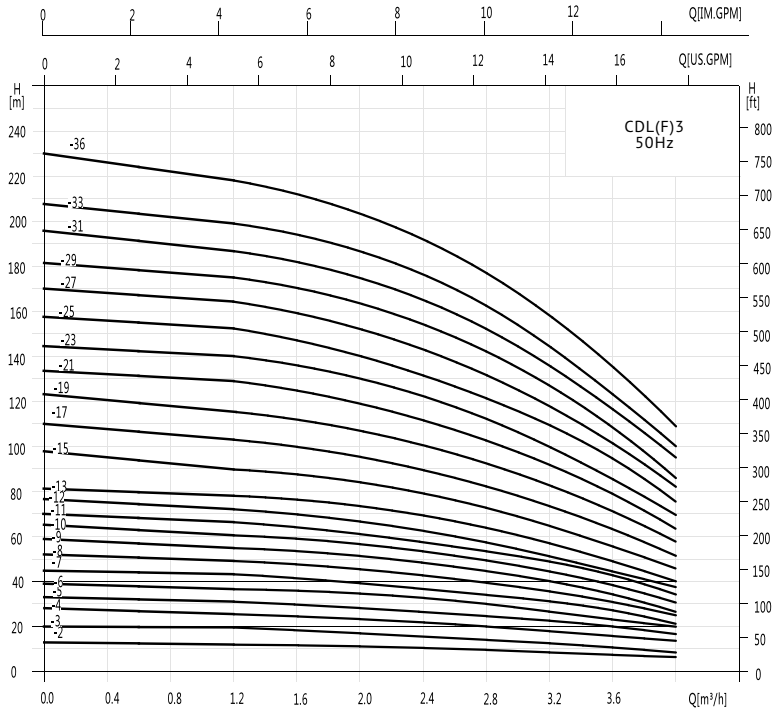

* P2 означает мощность одного рабочего колеса.

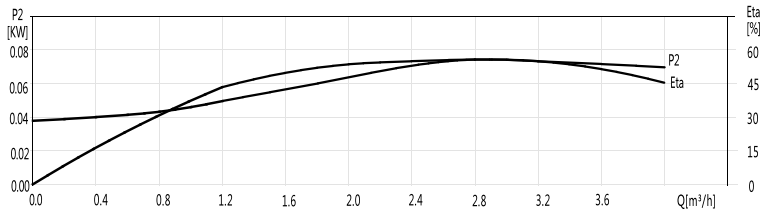

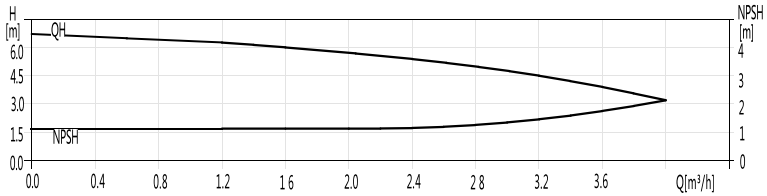

* Буква "F" означает, что материал входного и выходного отверстий для воды выполнен из нержавеющей стали, без "F" - из чугуна. T означает трехфазный.

Модель	Мощность	Q (m³/h)	1.2	1.6	2	2.4	2.8	3	3.2	3.6	4
	кВт	Q (L/min)	20	26.7	33.3	40	46.7	50	53.3	60	66.7
CDL(F)3-2(T)	0.37		12.5	11.5	11	10.5	10	9	8	7	6
CDL(F)3-3(T)	0.37		19	18.5	17.5	16.5	15	14	13	11	9
CDL(F)3-4(T)	0.37		25	24	23	21.5	20	119	18	15	12
CDL(F)3-5(T)	0.37		31	30	29	27	25	23	22	19	16
CDL(F)3-6(T)	0.55		36	35	34	32	30	28	27	23	19
CDL(F)3-7(T)	0.55		43	41	39	37	34	32	31	27	22
CDL(F)3-8(T)	0.75		49	47	45	43	39	37	35	31	25
CDL(F)3-9(T)	0.75		55	53	51	48	45	42	40	35	28
CDL(F)3-10(T)	0.75		61	59	57	54	50	47	45	39	31
CDL(F)3-11(T)	1.1		67	64	61	58	54	51	49	42	34
CDL(F)3-12(T)	1.1	H(m)	73	70	67	63	58	55	52	45	37
CDL(F)3-13(T)	1.1		78	76	73	69	64	60	57	49	40
CDL(F)3-15(T)	1.1		90	88	84	79	73	69	66	57	46
CDL(F)3-17(T)	1.5		103	100	96	90	83	79	75	64	52
CDL(F)3-19(T)	1.5		115	112	107	100	92	88	83	72	58
CDL(F)3-21(T)	2.2		128	124	119	112	102	98	91	79	64
CDL(F)3-23(T)	2.2		140	135	130	122	112	107	100	86	70
CDL(F)3-25(T)	2.2		151	147	141	131	122	116	109	94	76
CDL(F)3-27(T)	2.2		164	159	152	143	132	124	117	101	82
CDL(F)3-29(T)	2.2		175	170	163	153	142	133	126	109	88
CDL(F)3-31T	3		187	182	175	165	153	142	135	116	94
CDL(F)3-33T	3		199	194	187	176	163	151	145	125	100
CDL(F)3-36T	3		218	212	204	192	178	168	159	137	109

Монтажные размеры

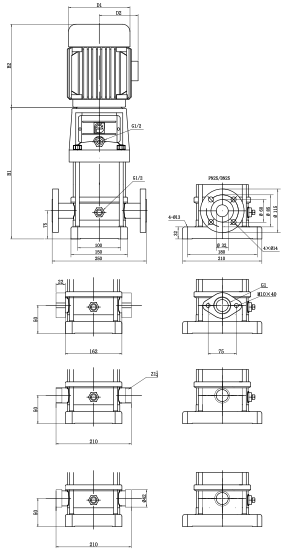

Модель	Размеры, мм					Вес нетто
	B1	B2	B1+B2	D1	D2	kg
CDL(F)3-2(T)	279	210	489	148	117	21
CDL(F)3-3(T)	297		507			21
CDL(F)3-4(T)	315		525			22
CDL(F)3-5(T)	333		543			22
CDL(F)3-6(T)	351		561			23
CDL(F)3-7(T)	369		579			23
CDL(F)3-8(T)	389	255	642	170	142	24
CDL(F)3-9(T)	405		660			24
CDL(F)3-10(T)	423		678			25
CDL(F)3-11(T)	441		696			25
CDL(F)3-12(T)	459		714			26
CDL(F)3-13(T)	477		732			26
CDL(F)3-15(T)	513		768			27
CDL(F)3-17(T)	559	290	849	190	155	28
CDL(F)3-19(T)	595		885			29
CDL(F)3-21(T)	631		921			30
CDL(F)3-23(T)	667		957			31
CDL(F)3-25(T)	713		1003			40
CDL(F)3-27(T)	749		1039			41
CDL(F)3-29(T)	785		1075			42
CDL(F)3-31T	833	325	1158	197	165	44
CDL(F)3-33T	869		1194			45
CDL(F)3-36T	923		1248			

ДИАГРАММЫ ХАРАКТЕРИСТИК

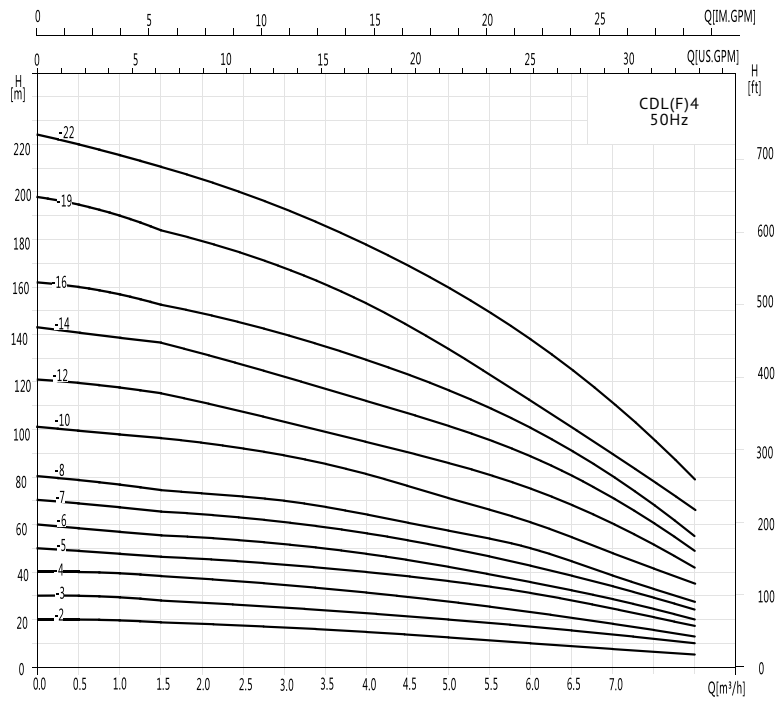

* P2 означает мощность одного рабочего колеса.

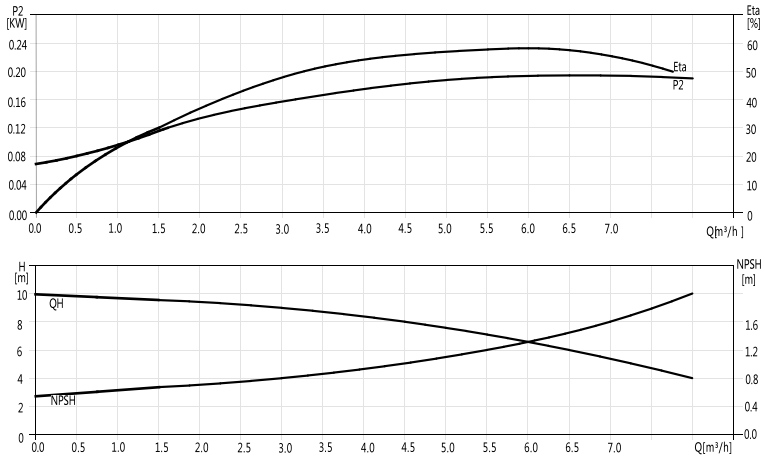

* Буква "F" означает, что материал входного и выходного отверстий для воды выполнен из нержавеющей стали, без "F" - из чугуна. T означает трехфазный.

Модель	Мощность	Q (m³/h)	1.5	2	3	4	5	6	7	8
	кВт	Q (L/min)	25	33.3	50	67.7	83.3	100	116.7	133.3
CDL(F)4-2(T)	0.37		19	18	17	15	13	10	8	6
CDL(F)4-3(T)	0.55		28	27	26	24	20	18	13	10
CDL(F)4-4(T)	0.75		37	36	34	32	27	24	19	13
CDL(F)4-5(T)	1.1		47	45	43	40	34	31	23	17
CDL(F)4-6(T)	1.1		56	54	52	48	41	37	28	20
CDL(F)4-7(T)	1.5		66	63	61	56	48	43	33	24
CDL(F)4-8(T)	1.5		74	72	70	64	55	50	38	27
CDL(F)4-10(T)	2.2		96	90	87	81	71	62	48	34
CDL(F)4-12(T)	2.2		114	108	104	95	85	75	58	41
CDL(F)4-14T	3		136	126	122	112	101	89	69	48
CDL(F)4-16T	3		152	144	140	129	115	101	78	55
CDL(F)4-19T	4		183	171	168	153	137	122	93	67
CDL(F)4-22T	4		211	200	192	178	160	138	108	79

Монтажные размеры

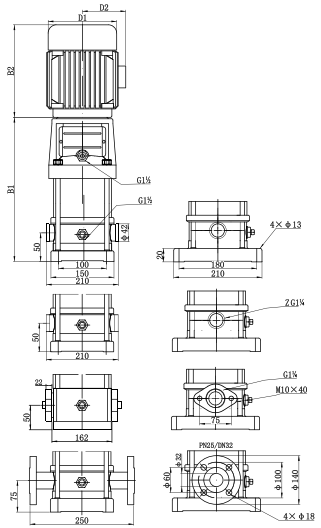

Модель	Размеры, мм					Вес нетто
	B1	B2	B1+B2	D1	D2	kg
CDL(F)4-2(T)	279	210	507	148	117	22
CDL(F)4-3(T)	324		534			23
CDL(F)4-4(T)	351	255	606	170	142	24
CDL(F)4-5(T)	378		633			26
CDL(F)4-6(T)	405		660			27
CDL(F)4-7(T)	442	290	732	190	155	31
CDL(F)4-8(T)	469		759			32
CDL(F)4-10(T)	523		813			33
CDL(F)4-12(T)	577		867			34
CDL(F)4-14T	643	325	968	197	165	36
CDL(F)4-16T	697		1022			41
CDL(F)4-19T	778	335	1113	230	188	46
CDL(F)4-22T	859		1194			51

ДИАГРАММЫ ХАРАКТЕРИСТИК

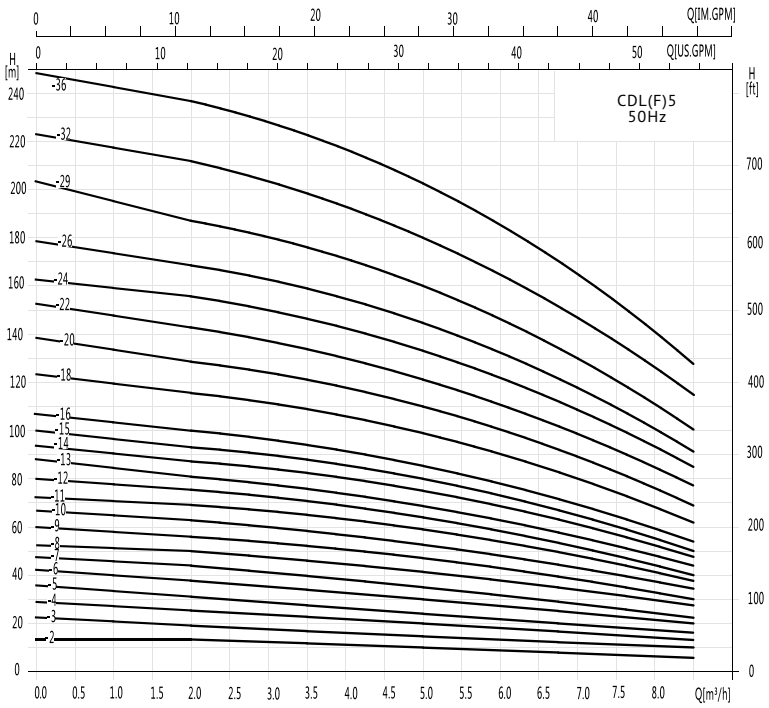

* P2 означает мощность одного рабочего колеса.

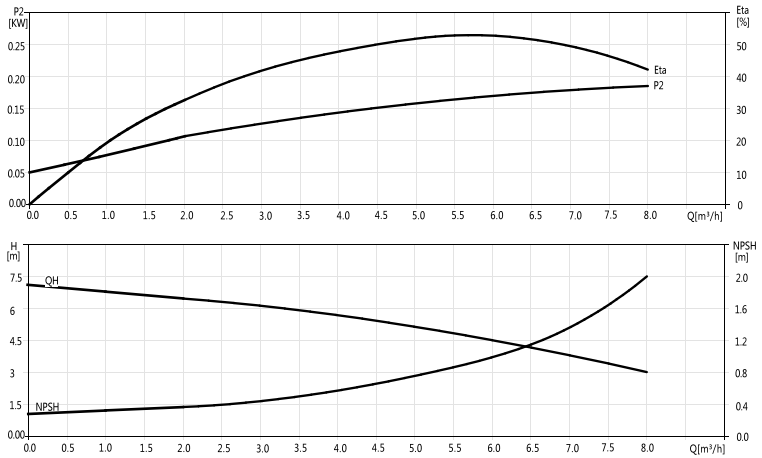

* Буква "F" означает, что материал входного и выходного отверстий для воды выполнен из нержавеющей стали, без "F" - из чугуна. T означает трехфазный.

Модель	Мощность	Q (m³/h)	2	3	4	5	6	7	8
	кВт	Q (L/min)	33.3	50	66.7	83.3	100	116.7	133.3
CDL(F)5-2(T)	0.37		13	12	11	10	8	7	6
CDL(F)5-3(T)	0.55		19	18	17	15	13	12	10
CDL(F)5-4(T)	0.55		25	24	22	20	18	16	13
CDL(F)5-5(T)	0.75		31	30	28	25	23	20	16
CDL(F)5-6(T)	1.1		37	36	34	30	27	24	20
CDL(F)5-7(T)	1.1		43	41	39	36	33	29	23
CDL(F)5-8(T)	1.1		50	48	45	42	37	33	27
CDL(F)5-9(T)	1.5		56	54	51	48	43	37	30
CDL(F)5-10(T)	1.5		62	60	57	53	47	41	34
CDL(F)5-11(T)	2.2		69	66	62	59	52	45	37
CDL(F)5-12(T)	2.2	H(m)	75	72	68	64	57	50	40
CDL(F)5-13(T)	2.2		81	78	74	69	61	54	44
CDL(F)5-14(T)	2.2		87	84	79	75	66	58	47
CDL(F)5-15(T)	2.2		93	90	85	80	71	62	50
CDL(F)5-16(T)	2.2		100	96	91	85	76	66	54
CDL(F)5-18T	3		115	111	105	99	88	76	62
CDL(F)5-20T	3		128	123	117	110	97	85	69
CDL(F)5-22T	4		142	136	129	122	108	94	77
CDL(F)5-24T	4		155	149	141	133	118	103	84
CDL(F)5-26T	4		168	161	153	144	127	111	91
CDL(F)5-29T	4		187	180	170	160	142	124	101
CDL(F)5-32T	5.5		211	203	192	180	160	140	113
CDL(F)5-36T	5.5		237	228	216	203	180	157	128

Монтажные размеры

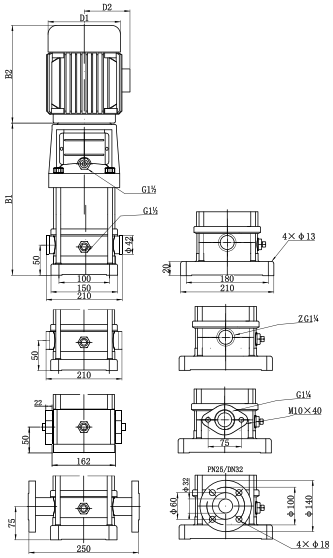

Модель	Размеры, мм					Вес нетто
	B1	B2	B1+B2	D1	D2	kg
CDL(F)5-2(T)	266	210	476	132	84	22
CDL(F)5-3(T)	293	210	503			23
CDL(F)5-4(T)	330	255	585	150	95	23
CDL(F)5-5(T)	357		612			26
CDL(F)5-6(T)	384		639			28
CDL(F)5-7(T)	411		666			29
CDL(F)5-8(T)	448	290	738	168	112	30
CDL(F)5-9(T)	475		765			36
CDL(F)5-10(T)	502		792			37
CDL(F)5-11(T)	529		819			38
CDL(F)5-12(T)	556		846			39
CDL(F)5-13(T)	583		873			40
CDL(F)5-14(T)	610		900			41
CDL(F)5-15(T)	637		927			42
CDL(F)5-16(T)	664		954			43
CDL(F)5-18T	728	325	1053	194	155	46
CDL(F)5-20T	782		1107			47
CDL(F)5-22T	836	335	1171	212	142	59
CDL(F)5-24T	890		1225			61
CDL(F)5-26T	944		1279			62
CDL(F)5-29T	1025		1360			64
CDL(F)5-32T	1125	430	1556	259	164	79
CDL(F)5-36T	1234		1664			81

ДИАГРАММЫ ХАРАКТЕРИСТИК

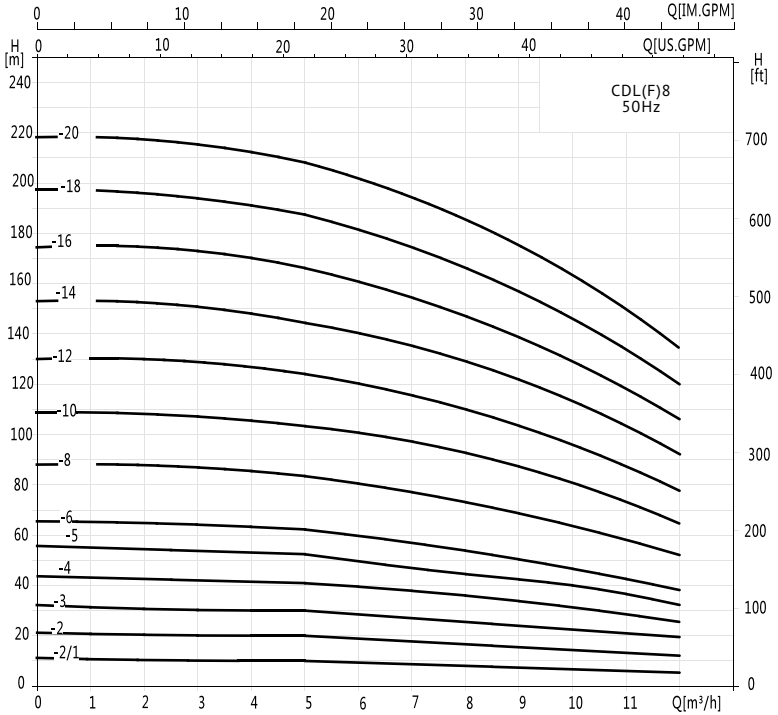

* P2 означает мощность одного рабочего колеса.

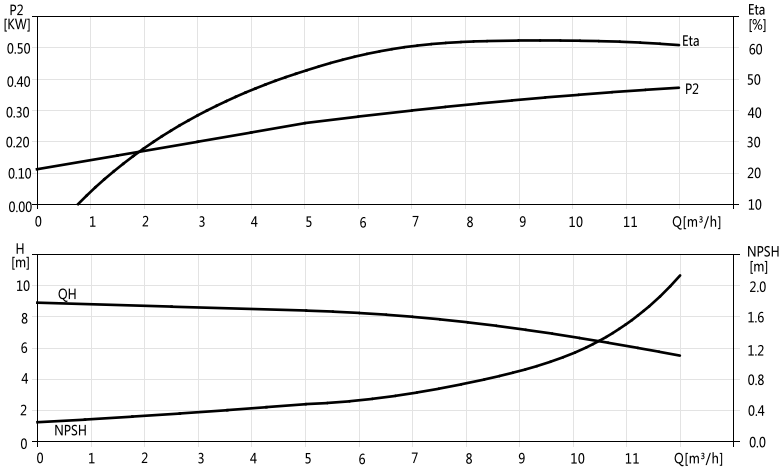

* Буква "F" означает, что материал входного и выходного отверстий для воды выполнен из нержавеющей стали, без "F" - из чугуна. T означает трехфазный.

Модель	Мощность	Q (m³/h)	5	6	7	8	9	10	11	12
	кВт	Q (L/min)	83	100	117	133	150	167	183	200
CDL(F)8-2/1(T)	0.75		10	9.5	9.3	9	8.5	8	7	6
CDL(F)8-2(T)	0.75		20	19.5	19	18	17	16	14	13
CDL(F)8-3(T)	1.1		30	29.5	28.5	27	25	24	21	19
CDL(F)8-4(T)	1.5		41	39.5	38	36	34	32	28	26
CDL(F)8-5(T)	2.2		52	50	48	45	42	40	36	32
CDL(F)8-6(T)	2.2	H(m)	62	60	57	54	51	48	43	39
CDL(F)8-8T	3		83	80	77	73	69	65	58	52
CDL(F)8-10T	4		104	100	97	92	87	81	73	65
CDL(F)8-12T	4		124	120	116	111	104	92	87	78
CDL(F)8-14T	5.5		145	141	136	130	122	113	102	92
CDL(F)8-16T	5.5		166	161	156	148	139	130	118	106
CDL(F)8-18T	7.5		187	182	175	167	157	146	134	120
CDL(F)8-20T	7.5		208	202	195	186	175	163	150	135

Монтажные размеры

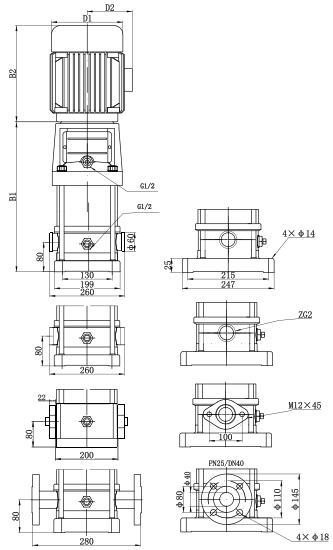

Модель	Размеры, мм					Вес нетто
	B1	B2	B1+B2	D1	D2	kg
CDL(F)8-2/1(T)	379	255	634	170	142	24
CDL(F)8-2(T)	379		634			24
CDL(F)8-3(T)	409		664			34
CDL(F)8-4(T)	439	290	729	190	155	34
CDL(F)8-5(T)	469		759			44
CDL(F)8-6(T)	499		789			44
CDL(F)8-8T	569	325	894	197	165	49
CDL(F)8-10T	629	335	964	230	188	59
CDL(F)8-12T	689		1024			59
CDL(F)8-14T	769	430	1199	260	208	84
CDL(F)8-16T	829		1259			94
CDL(F)8-18T	889		1319			94
CDL(F)8-20T	949		1379			94

ДИАГРАММЫ ХАРАКТЕРИСТИК

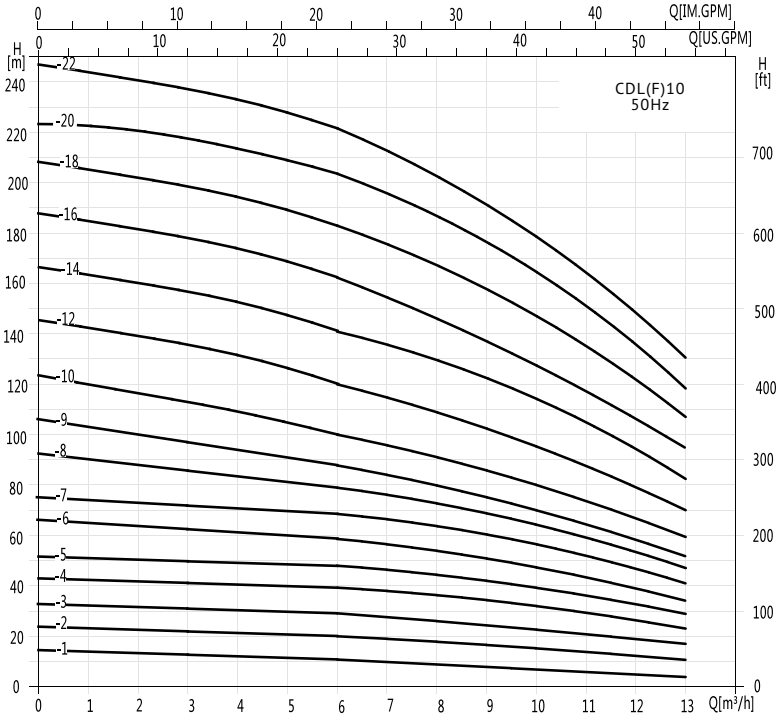

* P2 означает мощность одного рабочего колеса.

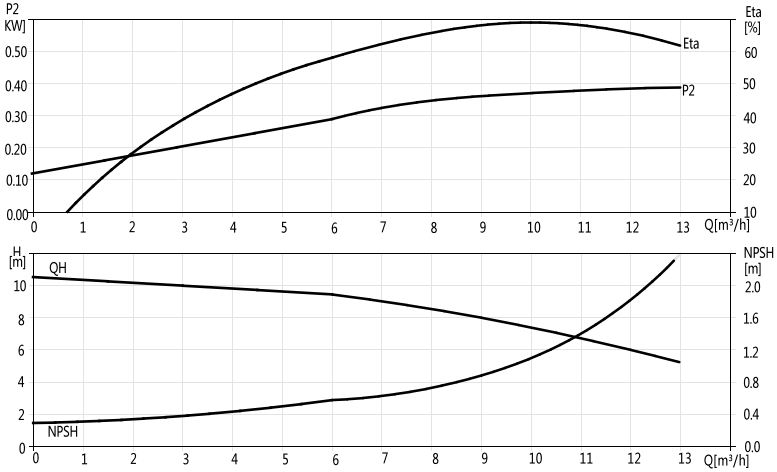

* Буква "F" означает, что материал входного и выходного отверстий для воды выполнен из нержавеющей стали, без "F" - из чугуна. T означает трехфазный.

Модель	Мощность	Q (m³/h)	6	7	8	9	10	11	12	13
	кВт	Q (L/min)	100	117	133	150	167	183	200	217
CDL(F)10-1(T)	0.37		11	10	9	8	7	6	5	4
CDL(F)10-2(T)	0.75		20	19	18	17	16	14	13	11
CDL(F)10-3(T)	1.1		29	28	27	25	23	21	19	17
CDL(F)10-4(T)	1.5		39	37	36	34	32	29	26	23
CDL(F)10-5(T)	2.2		48	48	45	42	39	36	32	29
CDL(F)10-6(T)	2.2		58	56	54	51	47	43	39	34
CDL(F)10-7T	3	H(m)	69	66	63	60	56	51	46	41
CDL(F)10-8T	3		79	76	73	69	64	58	52	46
CDL(F)10-9T	3		88	85	82	77	70	66	59	52
CDL(F)10-10T	4		100	96	92	87	80	74	66	59
CDL(F)10-12T	4		120	115	110	104	95	89	80	70
CDL(F)10-14T	5.5		141	136	130	123	113	105	94	83
CDL(F)10-16T	5.5		162	159	149	141	128	120	108	95
CDL(F)10-18T	7.5		182	175	168	159	147	135	121	107
CDL(F)10-20T	7.5		202	195	186	176	164	150	135	119
CDL(F)10-22T	7.5		222	214	205	194	178	165	148	131

Монтажные размеры

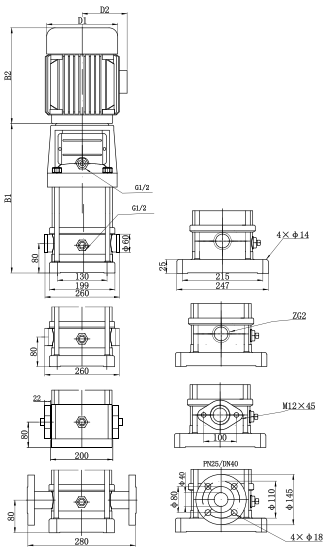

Модель	Размеры, мм					Вес нетто
	B1	B2	B1+B2	D1	D2	kg
CDL(F)10-1(T)	379	210	589	148	117	32
CDL(F)10-2(T)	379	255	634	170	142	34
CDL(F)10-3(T)	409		664			38
CDL(F)10-4(T)	439	290	729	190	155	46
CDL(F)10-5(T)	469		759			47
CDL(F)10-6(T)	499		789			48
CDL(F)10-7T	539	325	864	197	165	54
CDL(F)10-8T	569		894			55
CDL(F)10-9T	599		924			56
CDL(F)10-10T	629	335	964	230	188	68
CDL(F)10-12T	689		1024			70
CDL(F)10-14T	769	420	1199	260	208	92
CDL(F)10-16T	829		1259			94
CDL(F)10-18T	889		1319			99
CDL(F)10-20T	949		1379			101
CDL(F)10-22T	1009		1439			104

ДИАГРАММЫ ХАРАКТЕРИСТИК

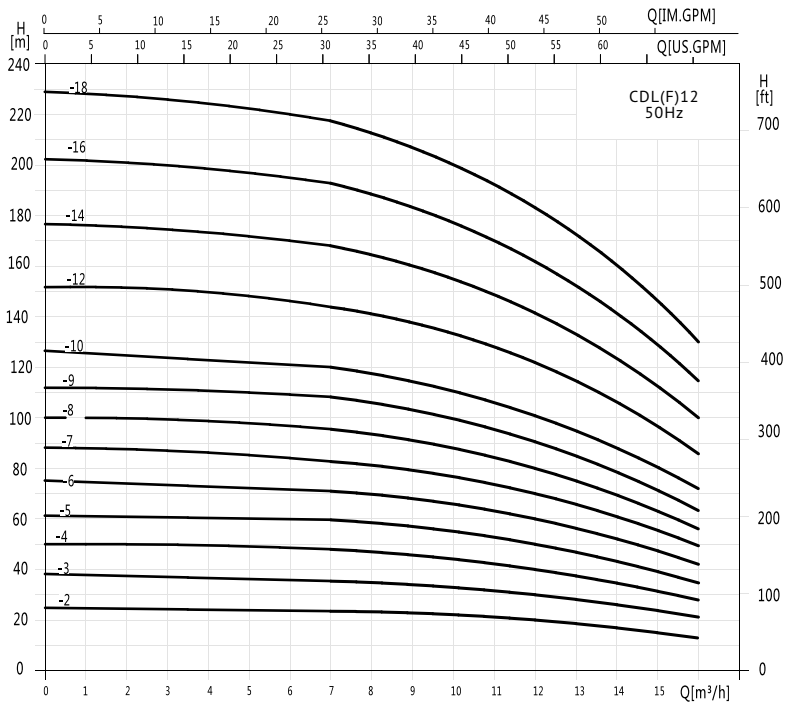

* P2 означает мощность одного рабочего колеса.

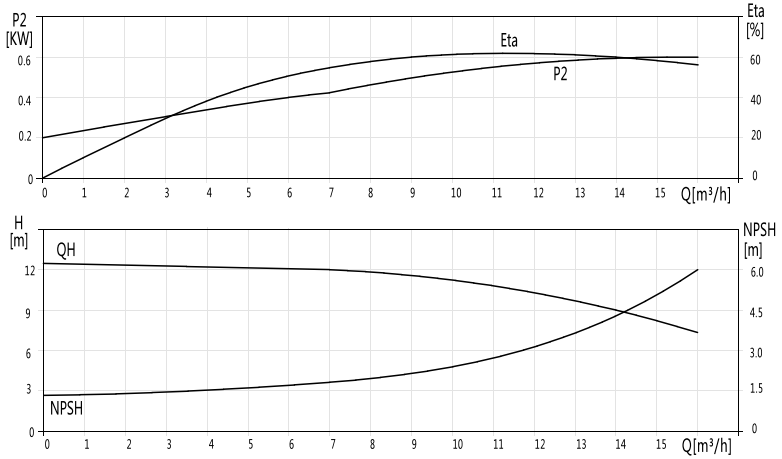

* Буква "F" означает, что материал входного и выходного отверстий для воды выполнен из нержавеющей стали, без "F" - из чугуна. T означает трехфазный.

Модель	Мощность	Q (m³/h)	7	8	9	10	11	12	13	14	15	16
	кВт	Q (L/min)	117	133	150	167	183	200	217	233	250	267
CDL(F)12-2(T)	1.5		23.5	23	22.5	22	21	20	18.5	17	15.5	14
CDL(F)12-3(T)	2.2		35.5	35	34	33	31.5	30	28	26	23.5	21
CDL(F)12-4T	3		47	46	45	44	42	40	37	34	31	28
CDL(F)12-5T	3		59.5	58	56.5	55	52.8	50	46.5	43	39	35
CDL(F)12-6T	4		71.5	70	68	66	63	60	56	52	47	42
CDL(F)12-7T	5.5	H(m)	83.5	82	79.5	77	73.5	70	65.5	61	55	49
CDL(F)12-8T	5.5		95.5	94	91	88	84	80	75	70	63	56
CDL(F)12-9T	5.5		108	106	103	100	95.5	91	85	79	71.5	64
CDL(F)12-10T	7.5		120	118	114.5	111	106	101	94.5	88	80	72
CDL(F)12-12T	7.5		143.5	141	137	133	127	121	113.5	106	96	86
CDL(F)12-14T	11		168	165	160	155	148	141	132.5	124	112	100
CDL(F)12-16T	11		192.5	189	183.5	178	170	162	152	142	128.5	115
CDL(F)12-18T	11		217	213	207.5	202	192.5	183	183	160	145	130

Монтажные размеры

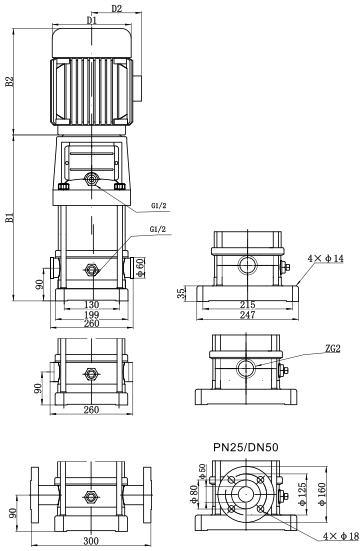

Модель	Размеры, мм					Вес нетто
	B1	B2	B1+B2	D1	D2	kg
CDL(F)12-2(T)	379	290	669	190	155	37
CDL(F)12-3(T)	409		669			40
CDL(F)12-4T	449	325	774	197	165	47
CDL(F)12-5T	479		804			48
CDL(F)12-6T	509	355	844	230	188	58
CDL(F)12-7T	559	430	989	260	208	76
CDL(F)12-8T	589		1019			76
CDL(F)12-9T	619		1049			78
CDL(F)12-10T	649		1079			78
CDL(F)12-12T	709		1139			80
CDL(F)12-14T	859	505	1364	330	255	151
CDL(F)12-16T	919		1424			151
CDL(F)12-18T	979		1484			153

ДИАГРАММЫ ХАРАКТЕРИСТИК

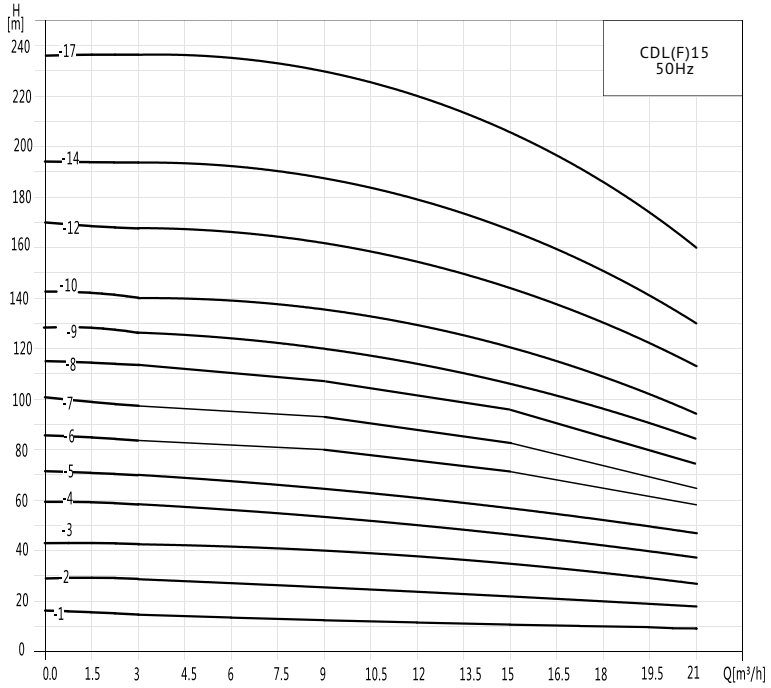

* P2 означает мощность одного рабочего колеса.

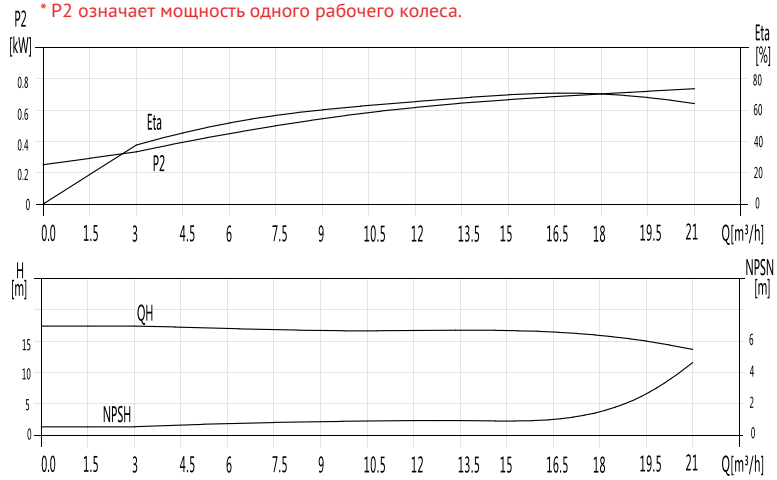

* Буква "F" означает, что материал входного и выходного отверстий для воды выполнен из нержавеющей стали, без "F" - из чугуна. T означает трехфазный.

Модель	Мощность	Q (m³/h)	3	6	9	12	15	18	21
	кВт	Q (L/min)	50	100	150	200	250	300	350
CDL(F)15-1(T)	1.1		15	13	13	12	11	10	9
CDL(F)15-2(T)	2.2		28	27	26	25	23	21	18
CDL(F)15-3T	3		42	41	40	38	35	32	28
CDL(F)15-4T	4		58	55	55	51	47	43	38
CDL(F)15-5T	4		70	68	66	64	58	53	48
CDL(F)15-6T	5.5	H(m)	83	82	80	77	71	64	58
CDL(F)15-7T	5.5		98	96	94	89	83	75	65
CDL(F)15-8T	7.5		112	110	108	103	96	86	75
CDL(F)15-9T	7.5		125	123	120	115	108	97	84
CDL(F)15-10T	11		140	138	136	129	120	109	95
CDL(F)15-12T	11		168	165	162	155	142	130	114
CDL(F)15-14T	11		194	192	188	180	166	151	130
CDL(F)15-17T	15		237	234	230	219	205	185	160

Монтажные размеры

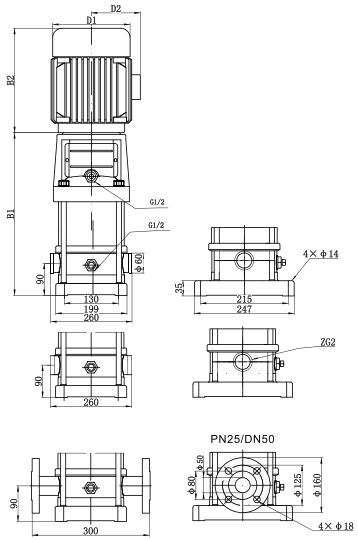

Модель	Размеры, мм					Вес нетто
	B1	B2	B1+B2	D1	D2	kg
CDL(F)15-1(T)	352	250	602	150	95	42
CDL(F)15-2(T)	413	310	723	168	112	50
CDL(F)15-3T	463	330	793	194	124	55
CDL(F)15-4T	508	357	865	212	142	68
CDL(F)15-5T	553	357	910	212	142	69
CDL(F)15-6T	630	398	1028	259	164	91
CDL(F)15-7T	675	398	1073	259	164	93
CDL(F)15-8T	720	398	1118	259	164	97
CDL(F)15-9T	765	398	1163	259	164	98
CDL(F)15-10T	887	505	1392	330	255	141
CDL(F)15-12T	977	505	1482	330	255	145
CDL(F)15-14T	1067	505	1572	330	255	148
CDL(F)15-17T	1202	505	1707	330	255	158

ДИАГРАММЫ ХАРАКТЕРИСТИК

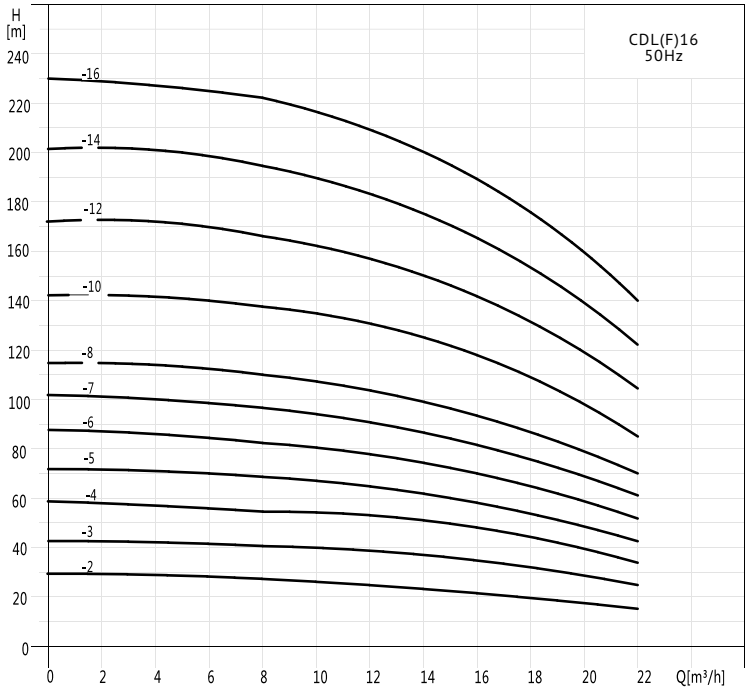

* P2 означает мощность одного рабочего колеса.

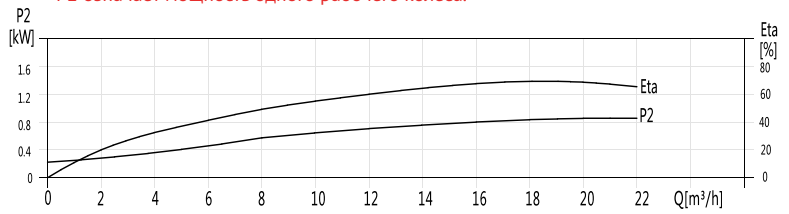

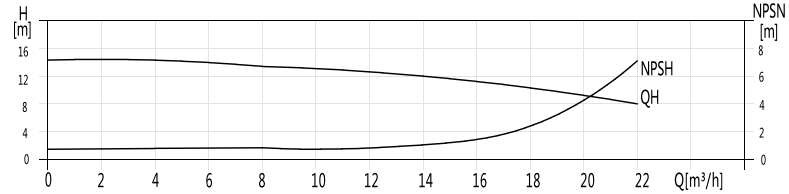

* Буква "F" означает, что материал входного и выходного отверстий для воды выполнен из нержавеющей стали, без "F" - из чугуна. T означает трехфазный.

Модель	Мощность	Q (m³/h)	8	10	12	14	16	18	20	22
	кВт	Q (L/min)	133	167	200	233	267	300	333	367
CDL(F)16-2(T)	2.2		27	26	25	24	22	21	19	16
CDL(F)16-3T	3		41	40	38	37	34	32	29	25
CDL(F)16-4T	4		54	53	52	49	46	43	38	34
CDL(F)16-5T	5.5		68	67	65	62	58	54	48	43
CDL(F)16-6T	5.5		82	80	78	74	70	64	58	52
CDL(F)16-7T	7.5		96	95	91	87	82	76	68	61
CDL(F)16-8T	7.5		110	108	104	99	94	86	77	70
CDL(F)16-10T	11		138	136	131	125	118	109	97	87
CDL(F)16-12T	11		166	162	157	150	141	130	116	105
CDL(F)16-14T	15		194	190	184	175	166	152	136	122
CDL(F)16-16T	15		222	217	210	200	189	174	156	140

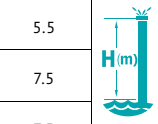

Монтажные размеры

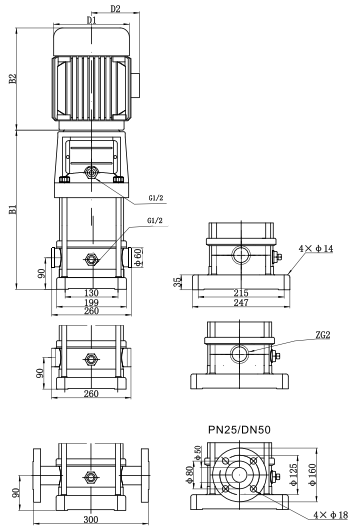

Модель	Размеры, мм					Вес нетто
	B1	B2	B1+B2	D1	D2	kg
CDL(F)16-2(T)	397	290	687	190	155	42
CDL(F)16-3T	452	345	797	197	165	50
CDL(F)16-4T	497	355	852	230	188	59
CDL(F)16-5T	562	390	952	260	208	76
CDL(F)16-6T	607	390	997	260	208	77
CDL(F)16-7T	652	390	1042	260	208	84
CDL(F)16-8T	697	390	1087	260	208	86
CDL(F)16-10T	875	500	1375	330	255	158
CDL(F)16-12T	965	500	1465	330	255	161
CDL(F)16-14T	1055	500	1555	330	255	174
CDL(F)16-16T	1145	500	1645	330	255	178

ДИАГРАММЫ ХАРАКТЕРИСТИК

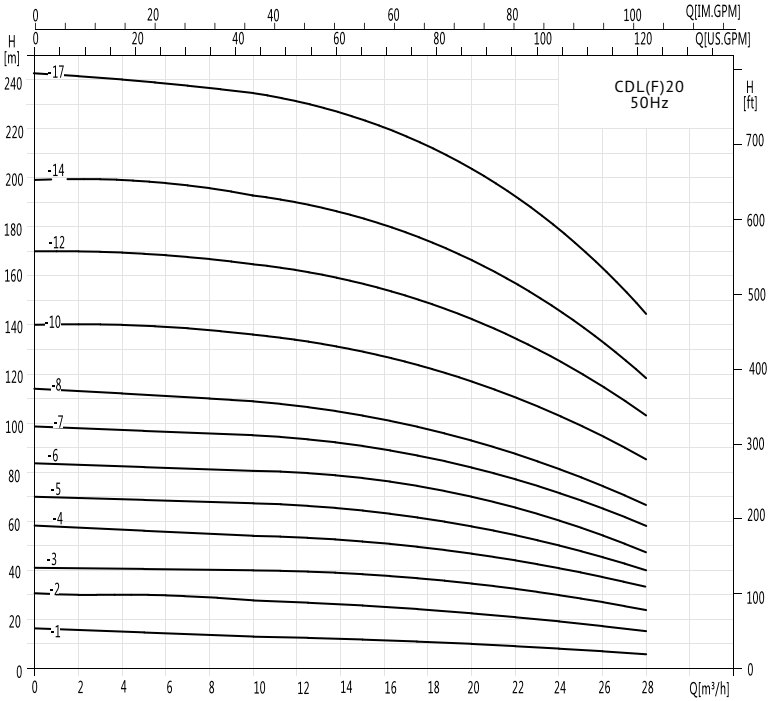

* P2 означает мощность одного рабочего колеса.

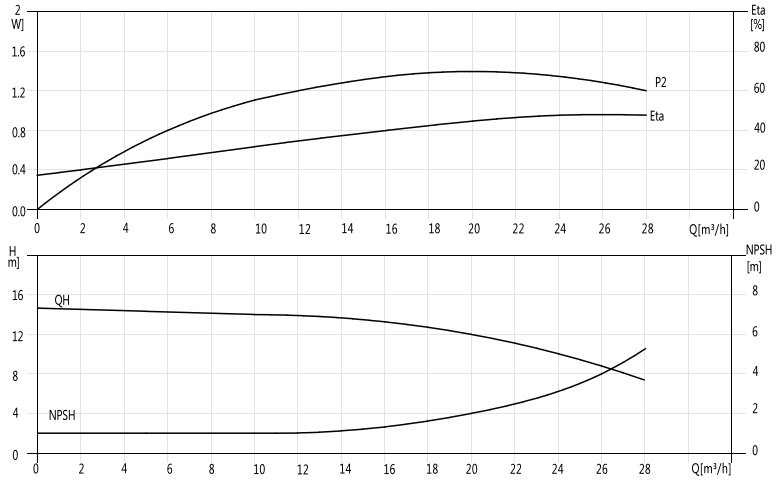

* Буква "F" означает, что материал входного и выходного отверстий для воды выполнен из нержавеющей стали, без "F" - из чугуна. T означает трехфазный.

Модель	Мощность	Q (m³/h)	10	12	14	16	18	20	22	24	26	28
	кВт	Q (L/min)	167	200	233	267	300	333	367	400	433	467
CDL(F)20-1(T)	1.1		13.5	13	12.5	12	11	10	9	8	7	6
CDL(F)20-2(T)	2.2		27	26.5	26	25	24	23	22	20	18	15
CDL(F)20-3T	4		40	39.5	39	38	37	35	33	30	27	24
CDL(F)20-4T	5.5		54	53	52	51	49	47	44	41	37	33
CDL(F)20-5T	5.5		67	66	64	62	60	58	55	50	45	40
CDL(F)20-6T	7.5	H(m)	81	79	77	75	73	70	66	61	55	49
CDL(F)20-7T	7.5		95	93	91	89	86	82	77	71	65	58
CDL(F)20-8T	11		109	107	105	102	99	94	89	82	75	67
CDL(F)20-10T	11		136	134	131	128	124	118	111	103	95	85
CDL(F)20-12T	15		164	162	158	154	149	142	133	124	114	102
CDL(F)20-14T	15		192	189	185	180	174	166	156	145	133	119
CDL(F)20-17T	18.5		234	230	225	219	212	202	190	177	162	145

Монтажные размеры

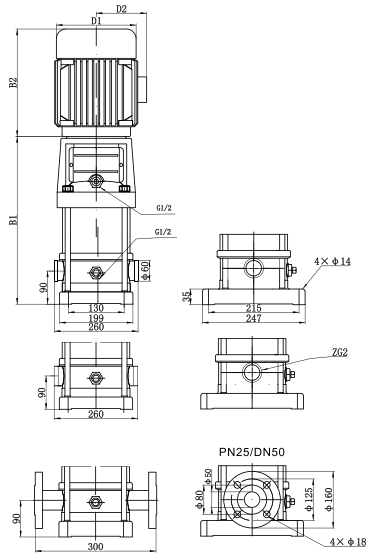

Модель	Размеры, мм					Вес нетто
	B1	B2	B1+B2	D1	D2	kg
CDL(F)20-1(T)	372	245	617	170	140	33
CDL(F)20-2(T)	372	290	662	190	155	44
CDL(F)20-3T	427	335	762	230	188	58
CDL(F)20-4T	517	430	947	260	208	73
CDL(F)20-5T	562	430	897	260	208	75
CDL(F)20-6T	627	430	1057	260	208	83
CDL(F)20-7T	672	430	1102	260	208	85
CDL(F)20-8T	717	505	1222	330	255	141
CDL(F)20-10T	897	505	1402	330	255	146
CDL(F)20-12T	987	505	1492	330	255	161
CDL(F)20-14T	1077	505	1582	330	255	166
CDL(F)20-17T	1212	560	1772	330	255	191

ДИАГРАММЫ ХАРАКТЕРИСТИК

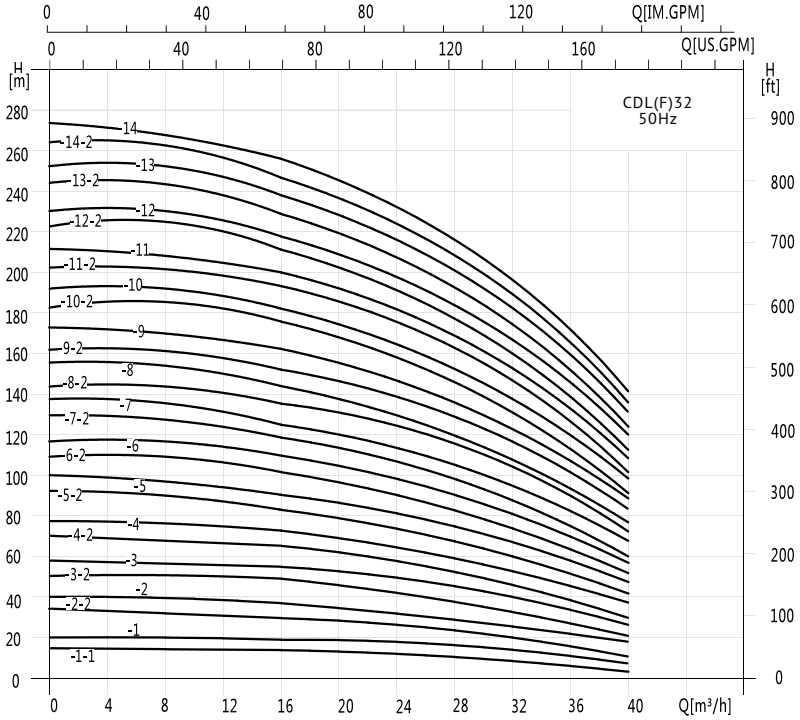

* P2 означает мощность одного рабочего колеса.

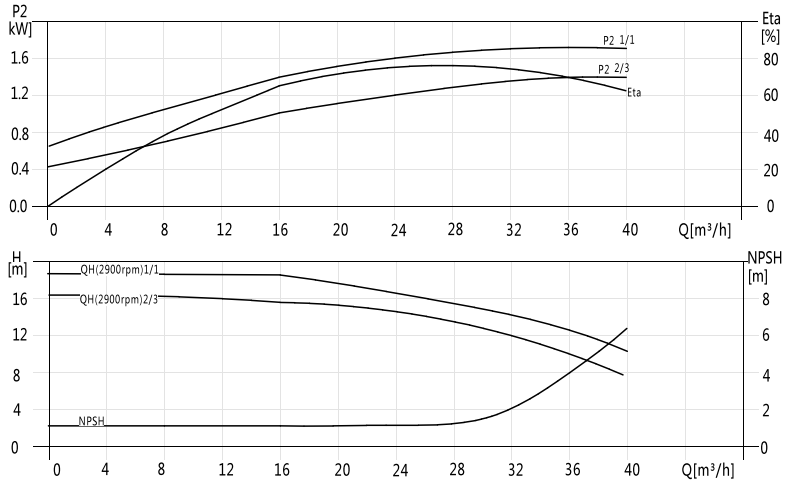

* Буква "F" означает, что материал входного и выходного отверстий для воды выполнен из нержавеющей стали, без "F" - из чугуна. T означает трехфазный.

Модель	Мощность	Q (m³/h)	16	20	24	28	32	36	40
	кВт	Q (L/min)	267	333	400	467	533	600	667
CDL(F)32-10-1(T)	1.5		14	13	12	11	9	7	4
CDL(F)32-10(T)	2.2		18	17	15	14	13	11	8
CDL(F)32-20-2T	3		29	28	26	23	20	16	11
CDL(F)32-20T	4		36	34	32	29	27	23	18
CDL(F)32-30-2T	4		47	44	41	38	33	28	21
CDL(F)32-30T	5.5		54	51	48	44	40	35	27
CDL(F)32-40-2T	7.5		65	62	58	53	46	40	30
CDL(F)32-40T	7.5		72	69	65	59	53	47	37
CDL(F)32-50-2T	11		83	79	74	68	60	52	41
CDL(F)32-50T	11		90	86	81	74	67	59	47
CDL(F)32-60-2T	11		101	97	90	83	74	65	51
CDL(F)32-60T	11		108	104	97	90	81	72	57
CDL(F)32-70-2T	15	H (m)	119	114	107	98	88	78	60
CDL(F)32-70T	15		126	121	113	105	95	85	67
CDL(F)32-80-2T	15		136	131	123	114	102	90	71
CDL(F)32-80T	15		144	138	130	120	109	97	77
CDL(F)32-90-2T	18.5		154	148	140	129	117	102	82
CDL(F)32-90T	18.5		162	156	147	136	124	109	88
CDL(F)32-100-2T	18.5		175	166	157	146	131	115	91
CDL(F)32-100T	18.5		182	173	164	152	138	122	98
CDL(F)32-110-2T	22		193	184	173	164	146	128	102
CDL(F)32-110T	22		200	191	180	168	153	135	109
CDL(F)32-120-2T	22		211	201	189	178	160	140	113
CDL(F)32-120T	22		218	208	196	184	167	147	120
CDL(F)32-130-2T	30		230	218	206	193	174	153	124
CDL(F)32-130T	30		237	225	213	200	181	160	131
CDL(F)32-140-2T	30		247	235	222	210	189	165	135
CDL(F)32-140T	30		255	242	229	216	196	172	142

Монтажные размеры

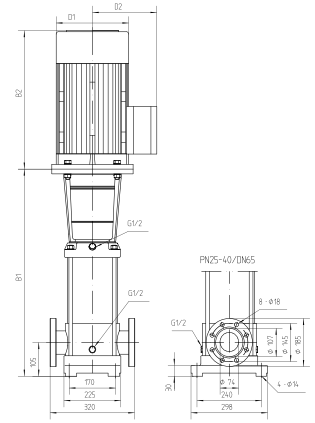

Модель	Размеры, мм					Вес нетто
	B1	B2	B1+B2	D1	D2	kg
CDL(F)32-10-1(T) / CDL(F)32-10(T)	513	290	803	190	150	67/70
CDL(F)32-20-2T / CDL(F)32-20T	583	325/335	908/918	197/230	165/188	77/83
CDL(F)32-30-2T / CDL(F)32-30T	653	430	1083	260	208	92
CDL(F)32-40-2T / CDL(F)32-40T	723	505	1153	260	208	101
CDL(F)32-50-2T / CDL(F)32-50T	893	505	1398	330	255	177
CDL(F)32-60-2T / CDL(F)32-60T	963	505	1468	330	255	175
CDL(F)32-70-2T / CDL(F)32-70T	1033	505	1528	330	255	187
CDL(F)32-80-2T / CDL(F)32-80T	1103	505	1608	330	255	191
CDL(F)32-90-2T / CDL(F)32-90T	1173	560	1733	330	255	220
CDL(F)32-100-2T / CDL(F)32-100T	1243	560	1803	330	255	223
CDL(F)32-110-2T / CDL(F)32-110T	1313	590	1903	360	285	260
CDL(F)32-120-2T / CDL(F)32-120T	1383	590	1973	360	285	263
CDL(F)32-130-2T / CDL(F)32-130T	1453	660	2113	400	310	328
CDL(F)32-140-2T / CDL(F)32-140T	1523	660	2183	400	310	332

ДИАГРАММЫ ХАРАКТЕРИСТИК

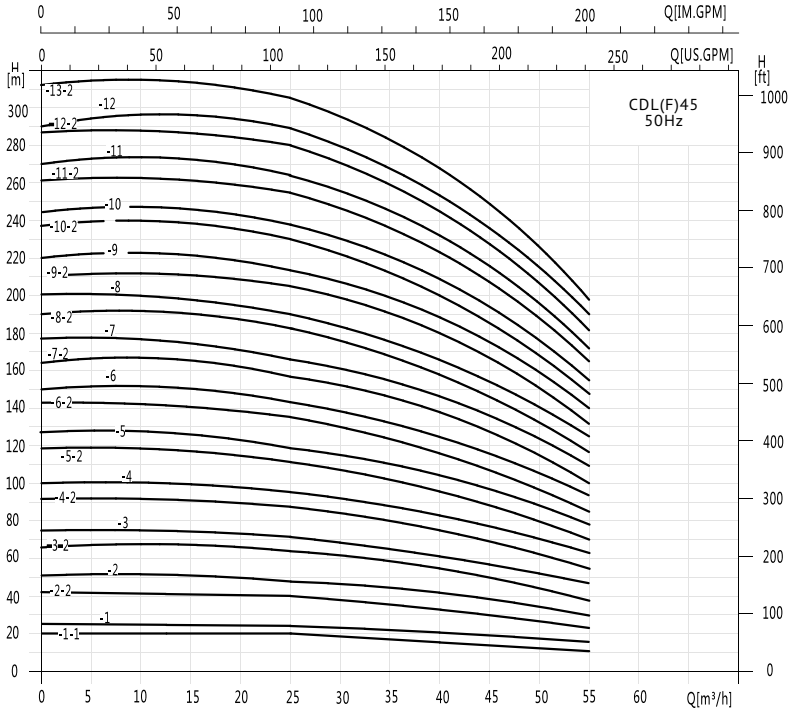

* P2 означает мощность одного рабочего колеса.

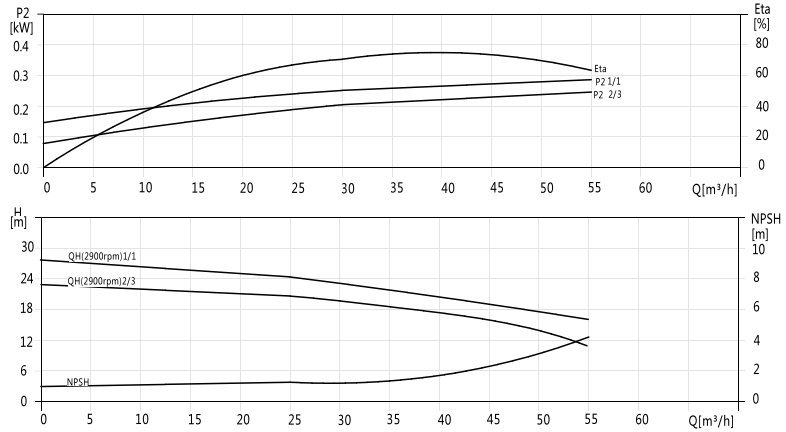

* Буква "F" означает, что материал входного и выходного отверстий для воды выполнен из нержавеющей стали, без "F" - из чугуна. T означает трехфазный.

Модель	Мощность	Q (m³/h)	25	30	35	40	42	45	50	55
	кВт	Q (L/min)	417	500	583	667	700	750	833	917
CDL(F)45-10-1T	3		20	19	18	17	16	15	13	11
CDL(F)45-10T	4		24	23	22	21	20	19	17	16
CDL(F)45-20-2T	5.5		40	39	36	33	32	30	27	23
CDL(F)45-20T	7.5		48	46	44	42	41	39	35	31
CDL(F)45-30-2T	11		63	61	58	54	52	50	44	38
CDL(F)45-30T	11		71	69	66	63	61	58	53	47
CDL(F)45-40-2	15		87	84	80	75	73	69	62	54
CDL(F)45-40T	15		95	92	88	84	81	78	71	62
CDL(F)45-50-2T	18.5		111	107	102	95	93	88	80	69
CDL(F)45-50T	18.5		119	115	110	105	101	97	88	78
CDL(F)45-60-2T	22		135	130	124	117	113	108	97	85
CDL(F)45-60T	22	H (m)	143	138	132	125	122	116	106	93
CDL(F)45-70-2T	30		158	152	146	138	134	127	115	100
CDL(F)45-70T	30		166	161	154	146	142	135	124	109
CDL(F)45-80-2T	30		182	175	168	159	154	146	133	116
CDL(F)45-80T	30		190	184	176	167	162	154	141	124
CDL(F)45-90-2T	30		205	198	190	180	174	166	150	132
CDL(F)45-90T	37		214	207	198	188	183	174	159	140
CDL(F)45-100-2T	37		230	221	212	200	194	185	168	147
CDL(F)45-100T	37		238	230	220	209	203	193	177	155
CDL(F)45-110-2T	45		255	246	236	223	217	206	188	165
CDL(F)45-110T	45		263	255	244	232	225	214	196	173
CDL(F)45-120-2T	45		280	270	259	245	238	226	206	181
CDL(F)45-120T	45		289	280	268	255	247	236	216	190
CDL(F)45-130-2T	45		305	294	282	267	259	247	225	198

Монтажные размеры

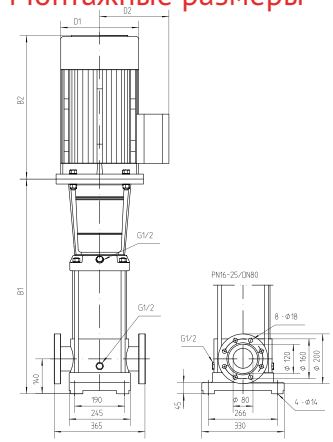

Модель	Размеры, мм					Вес нетто
	B1	B2	B1+B2	D1	D2	kg
CDL(F)45-10-1T / CDL(F)45-10T	560	325/335	885/900	197/230	165/188	85/91
CDL(F)45-20-2T / CDL(F)45-20T	640	430	1070	260	208	101/106
CDL(F)45-30-2T / CDL(F)45-30T	820	505	1325	330	255	176
CDL(F)45-40-2 / CDL(F)45-40T	900	505	1405	330	255	188
CDL(F)45-50-2T / CDL(F)45-50T	980	560	1540	330	255	209
CDL(F)45-60-2T / CDL(F)45-60T	1060	590	1650	360	285	252
CDL(F)45-70-2T / CDL(F)45-70T	1140	660	1800	400	310	314
CDL(F)45-80-2T / CDL(F)45-80T	1220	660	1800	400	310	318
CDL(F)45-90-2T / CDL(F)45-90T	1300	660	1960	400	310	322/342
CDL(F)45-100-2T / CDL(F)45-100T	1380	660	2040	400	310	346
CDL(F)45-110-2T / CDL(F)45-110T	1490	700	2190	460	340	412
CDL(F)45-120-2T / CDL(F)45-120T	1570	700	2270	460	340	416
CDL(F)45-130-2T	1650	700	2350	460	340	420

ДИАГРАММЫ ХАРАКТЕРИСТИК

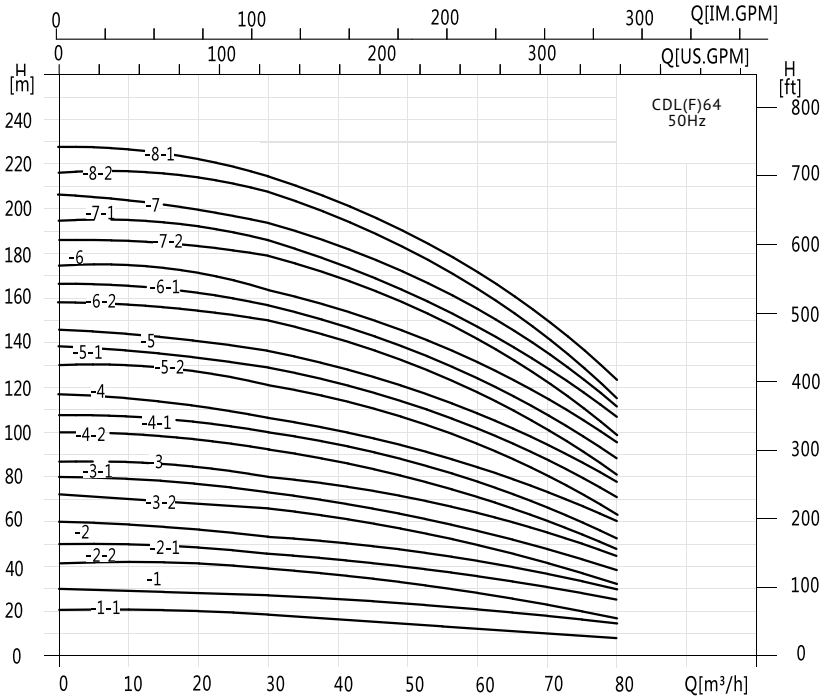

* P2 означает мощность одного рабочего колеса.

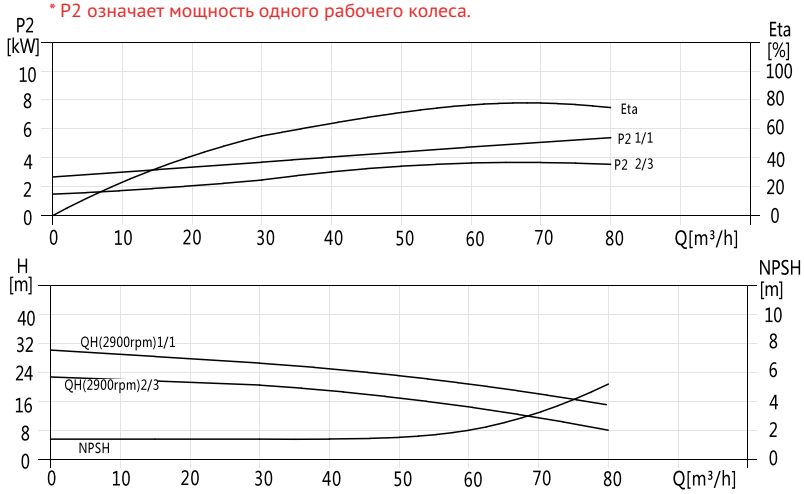

* Буква "F" означает, что материал входного и выходного отверстий для воды выполнен из нержавеющей стали, без "F" - из чугуна. T означает трехфазный.

Модель	Мощность	Q (m³/h)	30	40	50	60	65	70	80
	кВт	Q (L/min)	500	667	833	1000	1083.	1167	1333
CDL(F)64-10-1T	4		19	18	16	14	13	11	8
CDL(F)64-10T	5.5		27	25	23	21	20	18	15
CDL(F)64-20-2T	7.5		39	36	33	29	26	23	17
CDL(F)64-20-1T	11		46	44	40	36	33	30	24
CDL(F)64-20T	11		53	51	47	43	40	37	30
CDL(F)64-30-2T	15		66	62	56	50	46	41	32
CDL(F)64-30-1T	15		73	69	63	57	53	48	39
CDL(F)64-30T	18.5		80	76	70	64	60	55	46
CDL(F)64-40-2T	18.5		92	87	80	71	66	60	47
CDL(F)64-40-1T	22	H(m)	100	94	87	78	73	67	54
CDL(F)64-40T	22		107	101	94	85	80	74	61
CDL(F)64-50-2T	30		121	114	105	95	88	80	64
CDL(F)64-50-1T	30		128	121	112	102	95	87	71
CDL(F)64-50T	30		136	129	119	109	102	94	78
CDL(F)64-60-2T	30		150	142	131	118	110	101	81
CDL(F)64-60-1T	37		157	149	138	125	117	108	88
CDL(F)64-60T	37		164	156	145	132	124	115	95
CDL(F)64-70-2T	37		179	169	156	141	132	121	99
CDL(F)64-70-1T	37		186	176	163	148	139	128	106
CDL(F)64-70T	45		193	183	170	155	146	135	112
CDL(F)64-80-2T	45		207	196	182	164	154	142	116
CDL(F)64-80-1T	45		215	203	189	171	161	149	123

Монтажные размеры

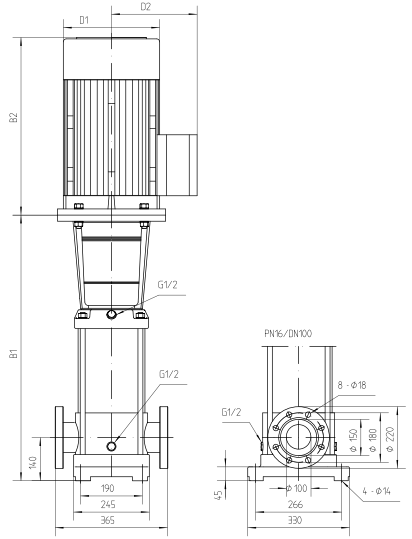

Модель	Размеры, мм					Вес нетто
	B1	B2	B1+B2	D1	D2	kg
CDL(F)64-10-1T	576	210	911	230	188	106
CDL(F)64-10T	576	430	1006	260	208	111
CDL(F)64-20-2T	658		1008			121
CDL(F)64-20-1T	758	505	1263	330	255	156
CDL(F)64-20T	758		1263			156
CDL(F)64-30-2T	840		1345			196
CDL(F)64-30-1T	840		1345			196
CDL(F)64-30T	840	560	1400			207
CDL(F)64-40-2T	922		1482			210
CDL(F)64-40-1T	922	590	1512	360	285	261
CDL(F)64-40T	922		1512			261
CDL(F)64-50-2T	1004	590	1664	360	285	346
CDL(F)64-50-1T	1004		1664			346
CDL(F)64-50T	1004		1664			346
CDL(F)64-60-2T	1086		1746			351
CDL(F)64-60-1T	1086		1746			371
CDL(F)64-60T	1086		1746			371
CDL(F)64-70-2T	1168		1828			376
CDL(F)64-70-1T	1168		1828			376
CDL(F)64-70T	1198	710	1908	460	340	437
CDL(F)64-80-2T	1280		1990			443
CDL(F)64-80-1T	1280		1990			443

ДИАГРАММЫ ХАРАКТЕРИСТИК

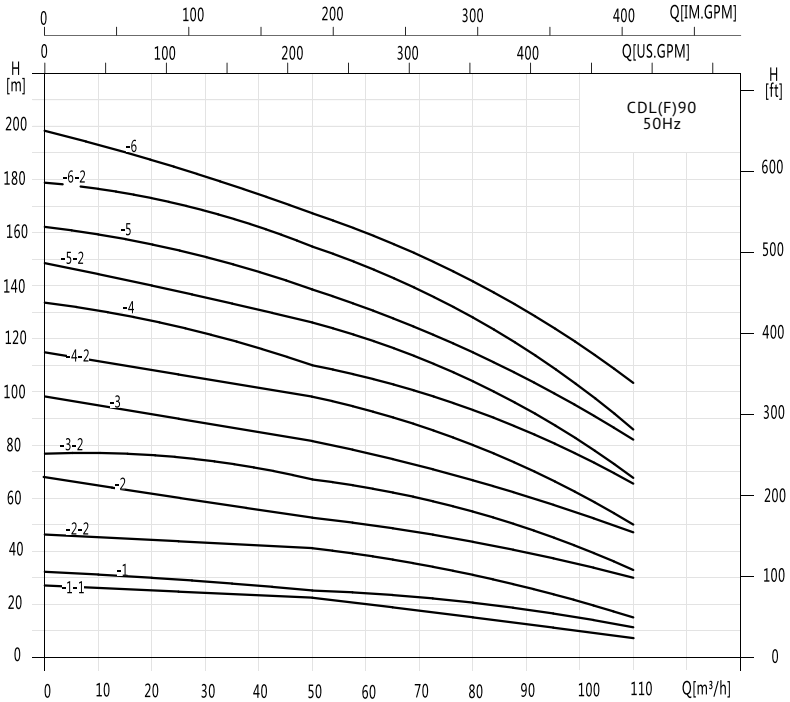

* P2 означает мощность одного рабочего колеса.

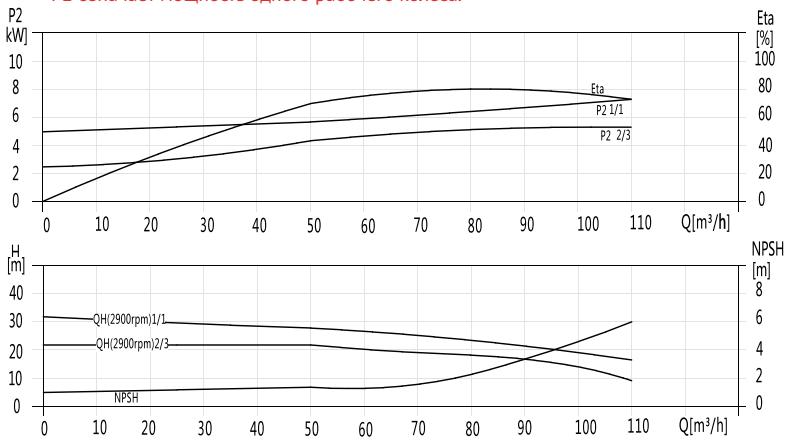

* Буква "F" означает, что материал входного и выходного отверстий для воды выполнен из нержавеющей стали, без "F" - из чугуна. T означает трехфазный.

Модель	Мощность	Q (m³/h)	50	60	70	80	85	90	100	110
	кВт	Q (L/min)	833	1000	1167	1333	1417	1500	1667	1833
CDL(F)90-10-1T	5.5		22	19	17	16	14	13	10	6
CDL(F)90-10T	7.5		25	24	22	21	20	19	16	12
CDL(F)90-20-2T	11		41	39	36	32	30	28	22	15
CDL(F)90-20T	15		53	50	47	44	41	40	36	30
CDL(F)90-30-2T	18.5		68	65	60	55	52	49	41	32
CDL(F)90-30T	22	H(m)	81	77	72	67	64	62	55	48
CDL(F)90-40-2T	30		98	93	87	80	75	72	62	50
CDL(F)90-40T	30		110	105	100	92	86	84	76	66
CDL(F)90-50-2T	37		126	120	113	104	98	93	81	68
CDL(F)90-50T	37		139	131	124	115	110	106	94	83
CDL(F)90-60-2T	45		155	148	139	129	121	117	102	86
CDL(F)90-60T	45		168	160	150	141	134	130	117	103

Монтажные размеры

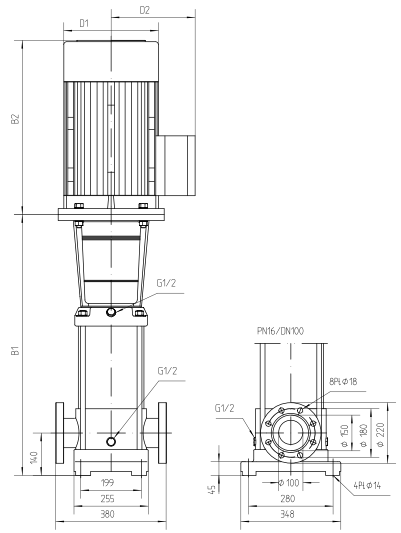

Модель	Размеры, мм					Вес нетто
	B1	B2	B1+B2	D1	D2	kg
CDL(F)90-10-1T	587	430	1017	260	208	122
CDL(F)90-10T	587	430	1017	260	208	124
CDL(F)90-20-2T	779	505	1284	330	255	167
CDL(F)90-20T	779	505	1284	330	255	200
CDL(F)90-30-2T	871	560	1431	330	255	214
CDL(F)90-30T	871	590	1461	360	285	268
CDL(F)90-40-2T	963	660	1623	400	310	350
CDL(F)90-40T	963	660	1623	400	310	350
CDL(F)90-50-2T	1055	660	1715	400	310	377
CDL(F)90-50T	1055	660	1715	400	310	377
CDL(F)90-60-2T	1177	700	1887	460	340	440
CDL(F)90-60T	1177	700	1887	460	340	440

ДИАГРАММЫ ХАРАКТЕРИСТИК

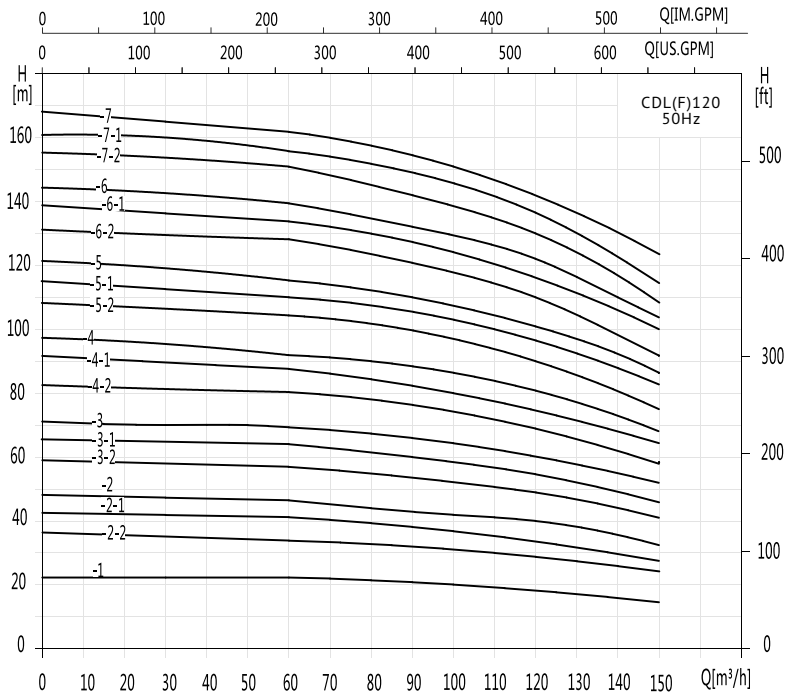

* P2 означает мощность одного рабочего колеса.

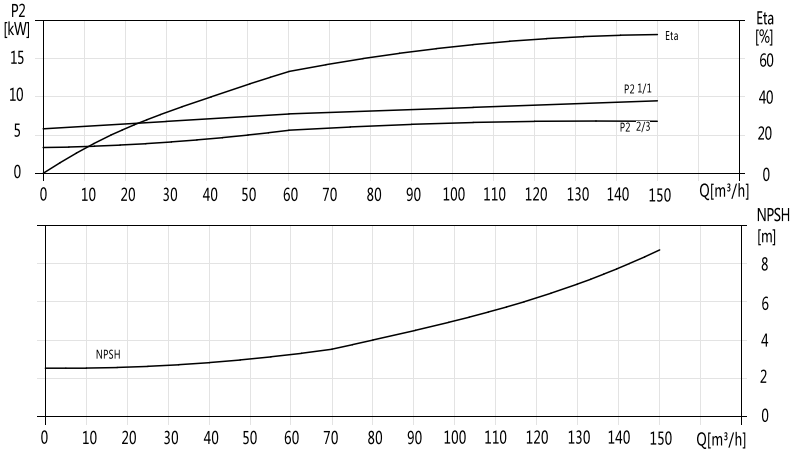

* Буква "F" означает, что материал входного и выходного отверстий для воды выполнен из нержавеющей стали, без "F" - из чугуна. T означает трехфазный.

Модель	Мощность	Q (m³/h)	60	70	80	90	100	110	120	130	140	150
	кВт	Q (L/min)	1000	1167	1333	1500	1667	1833	2000	2167	2333	2500
CDL(F)120-10T	11		22	21.8	21.6	21	20.5	19.5	18.5	17	16	15
CDL(F)120-20-2T	15		34	33.6	33	31	30.2	30	28.5	27	25	24
CDL(F)120-20-1T	18.5		41	40	39.5	38.5	37	36.5	34.5	32.5	30	27.5
CDL(F)120-20T	22		46	45	44.5	43.5	42.4	41	40	38	36	33.5
CDL(F)120-30-2T	30		57	56	55	53.5	52	51	49	46.5	43.5	41
CDL(F)120-30-1T	30		64	63	62	60	58.5	57.5	55.5	52	49	46
CDL(F)120-30T	30		69.5	68.5	67.5	66	64.4	62.5	61	57.5	54.5	51
CDL(F)120-40-2T	37		80.5	79	78	76	73.5	72	69	66	61.5	58
CDL(F)120-40-1T	37	H(m)	87	86	84.5	82	80	78	76	72	68	64.5
CDL(F)120-40T	45		92.5	91	90	88	85.5	83	81	77	73	68.5
CDL(F)120-50-2T	45		104.5	103	101	99	96	93	90	85.5	80.5	75.5
CDL(F)120-50-1T	45		110.5	109	107.5	105	102	100	97	92	86.5	83
CDL(F)120-50T	55		115.5	114	113	110	107.5	104.5	101.5	96	91	86
CDL(F)120-60-2T	55		128	125.5	123	121	117.3	113.5	110	104.5	98.5	92.5
CDL(F)120-60-1T	55		134	132	130.5	127	124	121	118	111	105	100
CDL(F)120-60T	75		139	137	135	132	128.8	126	123	116	110	109
CDL(F)120-70-2T	75		151	148	145.5	143	138.6	134	130	123.5	116.5	109
CDL(F)120-70-1T	75		156.5	154	152	148.5	144.5	141	137.5	130	123	116.5
CDL(F)120-70T	75		162.5	160.5	158.5	155	151	148	145	137	129	123

Монтажные размеры

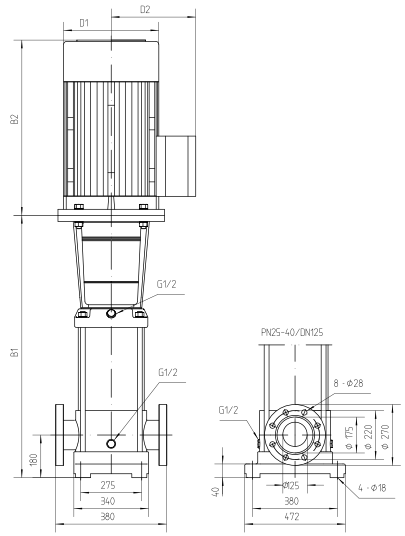

Модель	Размеры, мм					Вес нетто
	B1	B2	B1+B2	D1	D2	kg
CDL(F)120-10T	840	490	1330	330	255	230
CDL(F)120-20-2T	1000	490	1490	330	255	245
CDL(F)120-20-1T	1000	550	1550	330	255	250
CDL(F)120-20T	1000	590	1590	360	285	285
CDL(F)120-30-2T	1160	660	1820	400	310	360
CDL(F)120-30-1T	1160	660	1820	400	310	360
CDL(F)120-30T	1160	660	1820	400	310	360
CDL(F)120-40-2T	1320	660	1980	400	310	400
CDL(F)120-40-1T	1320	660	1980	400	310	400
CDL(F)120-40T	1320	700	2020	460	340	460
CDL(F)120-50-2T	1480	700	2180	460	340	470
CDL(F)120-50-1T	1480	700	2180	460	340	470
CDL(F)120-50T	1510	770	2280	540	370	575
CDL(F)120-60-2T	1670	770	2440	540	370	585
CDL(F)120-60-1T	1670	770	2440	540	370	585
CDL(F)120-60T	1670	845	2515	580	410	705
CDL(F)120-70-2T	1830	845	2675	580	410	715
CDL(F)120-70-1T	1830	845	2675	580	410	715
CDL(F)120-70T	1830	845	2675	580	410	715

ДИАГРАММЫ ХАРАКТЕРИСТИК

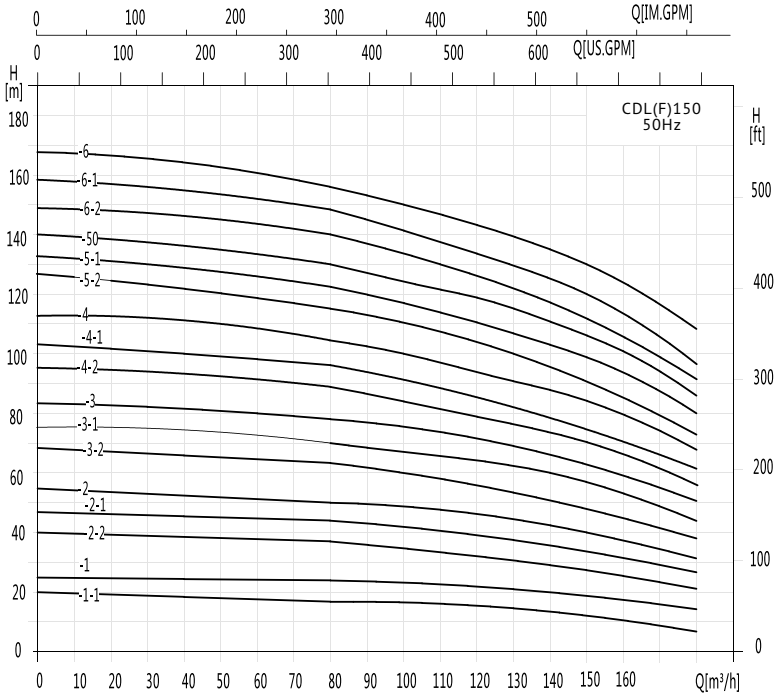

* P2 означает мощность одного рабочего колеса.

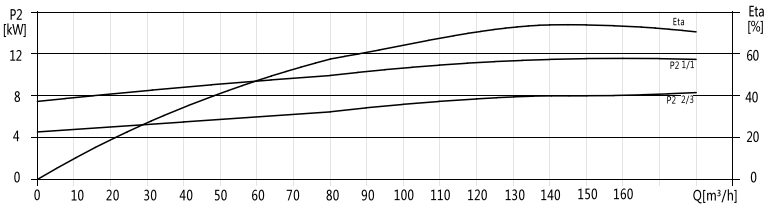

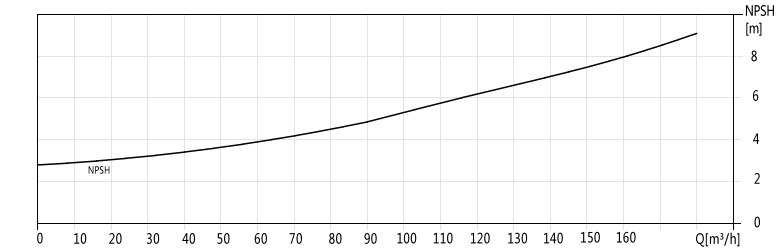

* Буква "F" означает, что материал входного и выходного отверстий для воды выполнен из нержавеющей стали, без "F" - из чугуна. T означает трехфазный.

Модель	Мощность	Q (m³/h)	80	90	100	110	120	130	140	150	160	170	180
	кВт	Q (L/min)	1333	1500	1667	1833	2000	2167	2333	2500	2667	2833	3000
CDL(F)150-10-1T	11		18.3	17.8	17.3	17	16	15	14	12.5	11	10	8.5
CDL(F)150-10T	15		24	23	22.5	22	21.5	20.5	20	18.5	17	16	15
CDL(F)150-20-2T	18.5		37	35.5	34	33	32	31	29	27.5	26	23	21
CDL(F)150-20-1T	22		44.3	43	42	40	39	38.5	37.5	35	33	30	27
CDL(F)150-20T	30		50	49	48	47	45.5	44	42	40	37	34	32
CDL(F)150-30-2T	30		63.5	61	59	57.5	56	54.5	53	49	45.5	42	39
CDL(F)150-30-1T	37		70	68	67	65	63	62	60	56	53	49	45
CDL(F)150-30T	37	H(m)	78	76.5	75	73	70.5	68	66	63	59	55	50.5
CDL(F)150-40-2T	45		89	87	84	81.5	79	77	74.5	70.5	65.5	60	56
CDL(F)150-40-1T	45		96.5	94	91.5	89	86.5	84	81.5	77	72.5	67	62
CDL(F)150-40T	55		104	102	100	87	95	91	88	84	79.5	74	68
CDL(F)150-50-2T	55		115.5	112	109	106	102.5	100	97	92	86	79	73.5
CDL(F)150-50-1T	75		122.5	119.5	117	113.5	111.5	107.5	104.5	99	93.5	87	80
CDL(F)150-50T	75		130	127.5	125	121	119	115	111.5	106.5	101	94.5	86.5
CDL(F)150-60-2T	75		140	137	133	130	126	121	118	112	106	98	91
CDL(F)150-60-1T	75		148.5	145	141.7	137.5	135	131	127	120.5	114.5	106.5	97.5
CDL(F)150-60T	75		157	153	149	145	142	139.5	137	130	123.5	116	109

Монтажные размеры

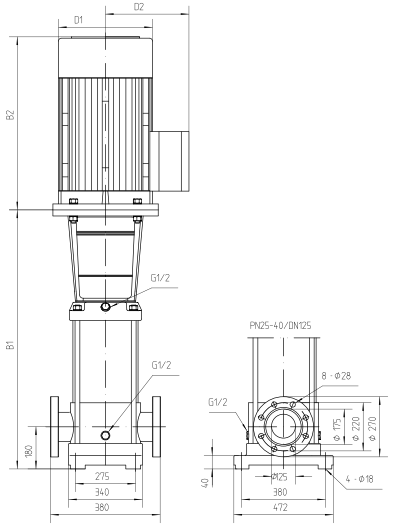

Модель	Размеры, мм					Вес нетто
	B1	B2	B1+B2	D1	D2	kg
CDL(F)150-10-1T	840	490	1330	330	255	230
CDL(F)150-10T	840	490	1330	330	255	235
CDL(F)150-20-2T	1000	550	1550	330	255	250
CDL(F)150-20-1T	1000	590	1590	360	285	295
CDL(F)150-20T	1000	660	1660	400	310	350
CDL(F)150-30-2T	1160	660	1820	400	310	360
CDL(F)150-30-1T	1160	660	1820	400	310	360
CDL(F)150-30T	1160	660	1820	400	310	385
CDL(F)150-40-2T	1320	700	2020	460	340	460
CDL(F)150-40-1T	1320	700	2020	460	340	460
CDL(F)150-40T	1350	770	2120	540	370	560
CDL(F)150-50-2T	1510	770	2280	540	370	570
CDL(F)150-50-1T	1510	845	2355	580	410	690
CDL(F)150-50T	1510	845	2355	580	410	690
CDL(F)150-60-2T	1670	845	2515	580	410	700
CDL(F)150-60-1T	1670	845	2515	580	410	700
CDL(F)150-60T	1670	845	2515	580	410	700

ДИАГРАММЫ ХАРАКТЕРИСТИК

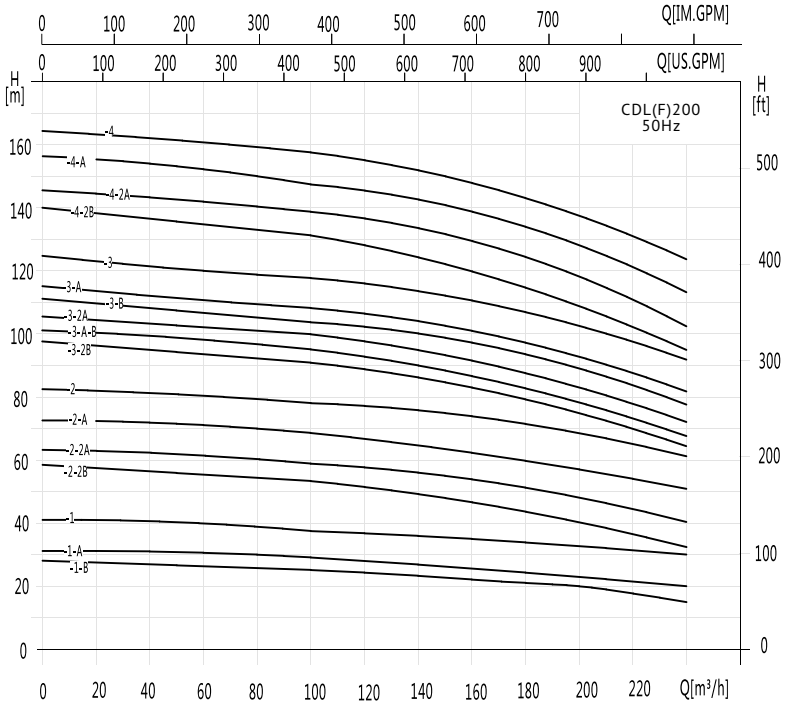

* P2 означает мощность одного рабочего колеса.

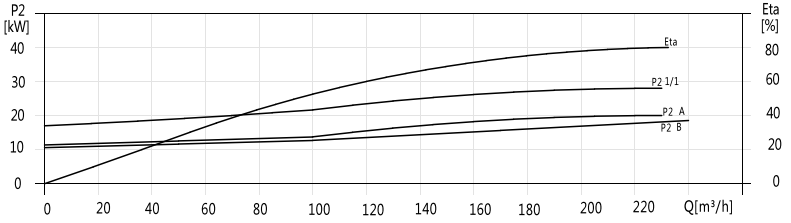

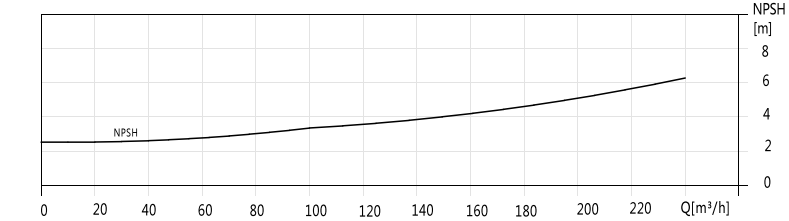

* Буква "F" означает, что материал входного и выходного отверстий для воды выполнен из нержавеющей стали, без "F" - из чугуна. T означает трехфазный.

Модель	Мощность	Q (m³/h)	100	120	140	160	180	200	220	240
	кВт	Q (L/min)	1667	2000	2333	2667	3000	3333	3667	4000
CDL(F)200-10-B	18.5		25.5	25	24	23	21.5	20	18	15.5
CDL(F)200-10-A	22		29	28.5	27.5	26.5	25.5	24	22	20
CDL(F)200-10	30		38.5	38	37.5	36.5	35	34	32.5	30
CDL(F)200-20-2B	37		53	51	49	47	44	41	37	32
CDL(F)200-20-2A	45		59.5	58	56	54	52.5	49	44.5	40.5
CDL(F)200-20-A	55		69	68	66	64	62	59	55.5	51
CDL(F)200-20	55		78.5	77.5	76	74	71.5	69	66	61.5
CDL(F)200-30-2B	75	H(m)	91.5	89	86.5	83.5	79	75	70	63
CDL(F)200-30-A-B	75		95	93	90	87	83.5	79	73.5	67
CDL(F)200-30-2A	75		99.5	97.5	94.5	91.5	89	84	78.5	72
CDL(F)200-30-B	75		104.5	102.5	100	97	93	89	84.5	77.5
CDL(F)200-30-A	75		108	106	103.5	100.5	97.5	93	88	81.5
CDL(F)200-30	90		117.5	116	113.5	110.5	107	103	99	92
CDL(F)200-40-2B	90		131.5	129	125.5	121	115.5	110	103.5	94
CDL(F)200-40-2A	110		138.5	136	132	128	124	118	111	102.5
CDL(F)200-40-A	110		148	145.5	142.2	138	134	128	122	113
CDL(F)200-40	110		157.5	155.5	152.5	148	143.5	138	132.5	123.5

Монтажные размеры

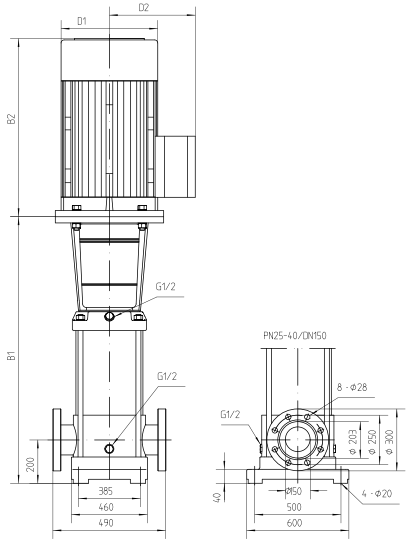

Модель	Размеры, мм					Вес нетто
	B1	B2	B1+B2	D1	D2	kg
CDL(F)200-10-B	907	550	1457	330	255	311
CDL(F)200-10-A	907	575	1482	360	285	347
CDL(F)200-10	907	650	1557	400	310	403
CDL(F)200-20-2B	1101	650	1751	400	310	447
CDL(F)200-20-2A	1101	685	1786	460	340	504
CDL(F)200-20-A	1131	760	1891	540	370	595
CDL(F)200-20	1131	760	1891	540	370	595
CDL(F)200-30-2B	1325	845	2170	580	410	748
CDL(F)200-30-A-B	1325	845	2170	580	410	748
CDL(F)200-30-2A	1325	845	2170	580	410	748
CDL(F)200-30-B	1325	845	2170	580	410	748
CDL(F)200-30-A	1325	845	2170	580	410	748
CDL(F)200-30	1325	895	2170	580	410	748
CDL(F)200-40-2B	1519	895	2220	580	410	817
CDL(F)200-40-2A	1519	1140	2414	645	550	830
CDL(F)200-40-A	1519	1140	2659	645	550	1180
CDL(F)200-40	1519	1140	2659	645	550	1180

ДЛЯ ЗАМЕТОК

Wester